CZI | CZI..SQ

Blocco unico / Monobloc | **Single block** / Einzelblock

Poli / Pôles | **Poles** / Polzahl | **2/24**



5	
200	
13,5	
0,5 ÷ 1,5 30 ÷ 14	0,5 ÷ 1 30 ÷ 14 / 0,5 ÷ 1 30 ÷ 14
6	
0,4	3
85	
PC - UL 94 V0	
M2,5	
0,6 x 3,5	

V	A	mm²/AWG
250	13,5	0,5 ÷ 1
250	13,5	0,5 ÷ 1
300	14	26 ÷ 14
300	14	26 ÷ 14

min 2 - max 24
GR
76

Versione / Version

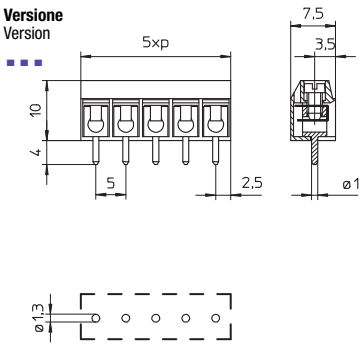

Versione / Version **SQ**

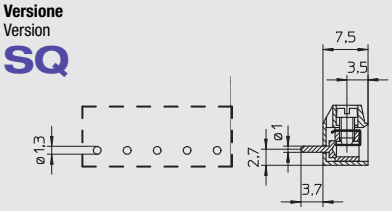

CZI | CZI..SQ

Blocco unico / Monobloc | **Single block** / Einzelblock

Poli / Pôles | **Poles** / Polzahl | **2/12**



10	
500	
13,5	
0,5 ÷ 1,5 30 ÷ 14	0,5 ÷ 1 30 ÷ 14 / 0,5 ÷ 1 30 ÷ 14
6	
0,4	3
85	
PC - UL 94 V0	
M2,5	
0,6 x 3,5	

V	A	mm²/AWG
750	13,5	0,5 ÷ 1
750	13,5	0,5 ÷ 1
300	14	26 ÷ 14
300	14	26 ÷ 14

min 2 - max 12
GR
76

Versione / Version

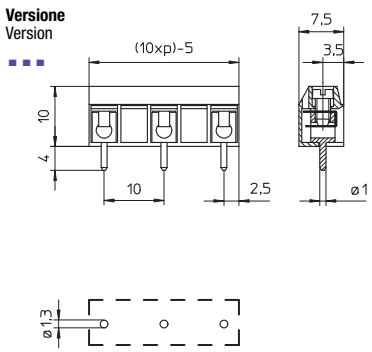

Versione / Version **SQ**

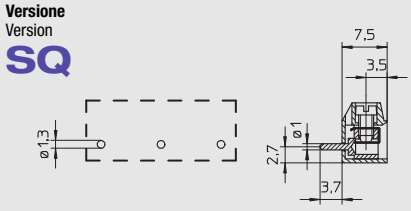

MRT12

Blocco unico / Monobloc | **Single block** / Einzelblock

Poli / Pôles | **Poles** / Polzahll | **2/24**

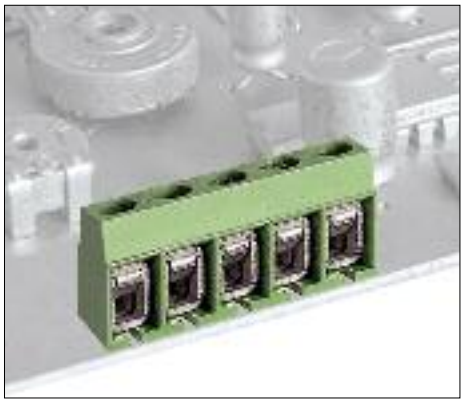

5	
250	
24	
0,5 ÷ 4 30 ÷ 12	0,5 ÷ 2,5 30 ÷ 12 / 0,5 ÷ 2,5 30 ÷ 12
6	
0,4	3
110	
PA - UL 94 V0	
M2,5	
0,6 x 3,5	

V	A	mm²/AWG
250	24	0,2 ÷ 2,5
250	24	0,2 ÷ 2,5
300	16	30 ÷ 12

min 2 - max 24
VE
76

Versione / Version

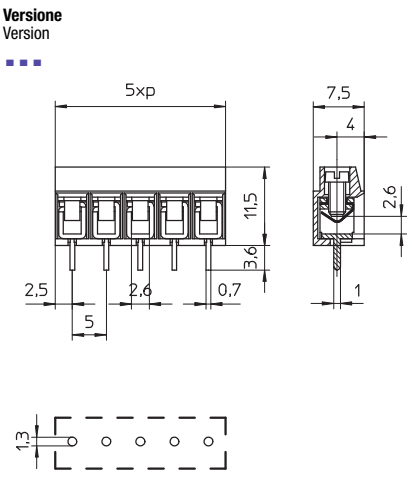

STELVIO