MRT4

Modulo componibile
Elements modulaires

Poli
Pôles

MRT4..SQV01

Interlocking modules
Zusammensteckbare Blöcke

Poles
Polzahl

1/2

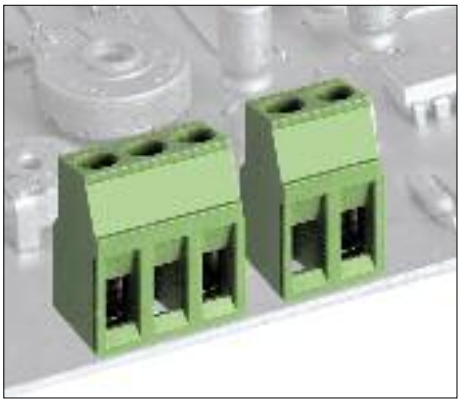

10	
630	
24	
0,2 ÷ **4** (x 2) **30 ÷ 12**	0,2 ÷ **2,5** (x 2) **30 ÷ 12**
6	
0,5	**5**
110	
PA - UL 94 V0	
M3	
0,6 x 3,5	

V	A	mm²/AWG
750	**24**	0,5 ÷ 2,5 (x 2)
750	**24**	0,5 ÷ 2,5 (x 2)
300	**16**	24 ÷ 12

min 2 - max ...
VE
72

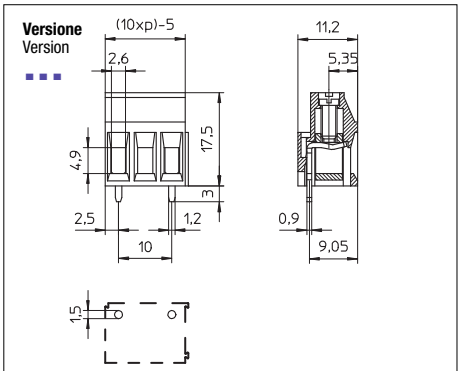

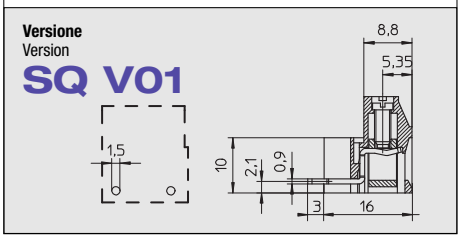

CUU

Blocco unico
Monobloc

Poli
Pôles

CUU..SQ

Single block
Einzelblock

Poles
Polzahl

2/36

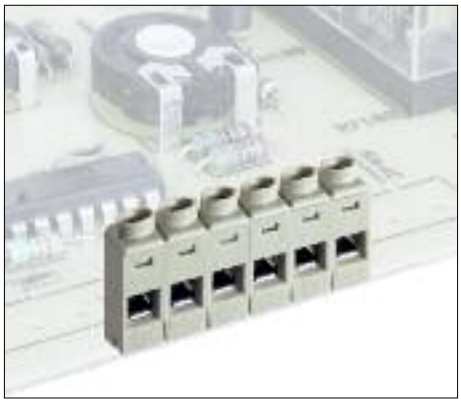

5	
250	
22	
0,2 ÷ **4** **30 ÷ 12**	0,2 ÷ **2,5** **30 ÷ 12**	0,2 ÷ **2,5** **30 ÷ 12**
6	
0,5	**4**
85	
PC - UL 94 V0	
M2,5	
0,6 x 3,5	

V	A	mm²/AWG
450	**22**	0,5 ÷ 2,5
450	**22**	0,5 ÷ 2,5
300	**16**	24 ÷ 12
300	**16**	24 ÷ 12

min 2 - max 36
GR
72

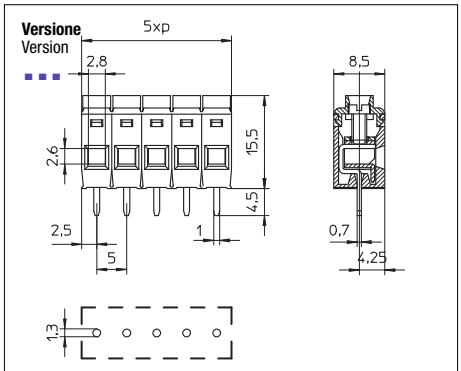

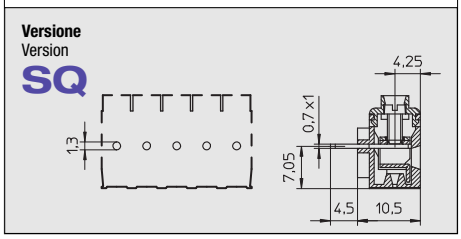

CUU

Blocco unico
Monobloc

Poli
Pôles

CUU..SQ

Single block
Einzelblock

Poles
Polzahl

2/18



10	
500	
22	
0,2 ÷ **4** **30 ÷ 12**	0,2 ÷ **2,5** **30 ÷ 12**	0,2 ÷ **2,5** **30 ÷ 12**
6	
0,5	**4**
85	
PC - UL 94 V0	
M2,5	
0,6 x 3,5	

V	A	mm²/AWG
750	**22**	0,5 ÷ 2,5
750	**22**	0,5 ÷ 2,5
300	**16**	24 ÷ 12
300	**16**	24 ÷ 12

min 2 - max 18
GR
73

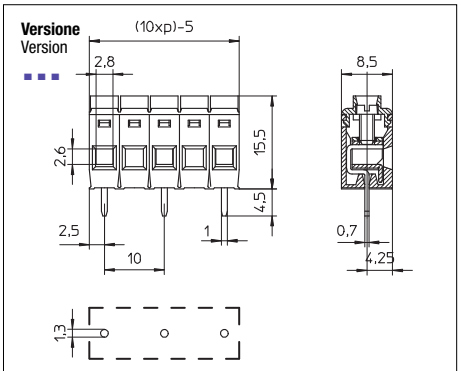

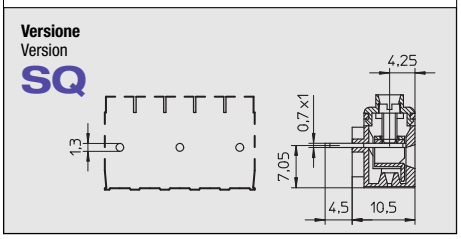

STELVIO