Morsetti per C.S.
carrello

A1

Terminal blocks for P.C.B.
rising clamp

Blocs de jonction C.I.
étrier remontant

Printklemmen
Liftprinzip

MRT6

Modulo componibile / Elements modulaires — **Interlocking modules** / Zusammensteckbare Blöcke

Poli / Pôles — **Poles** / Polzahl — **2/3**



MRT6

Modulo componibile / Elements modulaires — **Interlocking modules** / Zusammensteckbare Blöcke

Poli / Pôles — **Poles** / Polzahl — **1/2**



Passo / Pas	**Pitch** / Rastermaß	**mm**
Tensione nominale / Tension nominale	**Rated Voltage** / Bemessungsspannung	**V**
Corrente nominale / Intensité nominale	**Rated Current** / Bemessungsstrom	**A**

Tipo cavi / Type du conducteur	**Types of cables** / Leitungstypen	
Sezione nominale / Section nominale	**Nominal cross section** / Nennquerschnitt	**mm²** **AWG**
Lunghezza spelatura / Longueur de dénudage	**Stripping lenght** / Abisolierlänge	**mm**
Coppia di torsione / Couple de serrage	**Torque** / Drehmoment	**Nm** **Lb-in**
Temperatura / Tempèrature	**Temperature** / Temperatur	**°C**
Corpo isolante / Corps isolant	**Housing** / Isolierkörper	
Vite imperdibile / Vis imperdable	**Captive screw** / Unverlierbare Schraube	
		mm

5	
320	
24	
0,2 ÷ 4 30 ÷ 12	0,2 ÷ 2,5 30 ÷ 12 — 0,2 ÷ 2,5 30 ÷ 12
6	
0,5	**5**
110	
PA - UL 94 V0	
M3	
0,6 x 3,5	

10	
630	
24	
0,2 ÷ 4 30 ÷ 12	0,2 ÷ 2,5 30 ÷ 12 — 0,2 ÷ 2,5 30 ÷ 12
6	
0,5	**5**
110	
PA - UL 94 V0	
M3	
0,6 x 3,5	

	IMQ	EN60998	**450**	**24**	0,5 ÷ 2,5
	VDE	EN60998	**450**	**24**	0,5 ÷ 2,5
	UL	UL1059			
	cUL	UL1059 + C22.2 n°158	**300**	**16**	24 ÷ 12

	IMQ	EN60998	**750**	**24**	0,5 ÷ 2,5
	VDE	EN60998	**750**	**24**	0,5 ÷ 2,5
	UL	UL1059			
	cUL	UL1059 + C22.2 n°158	**300**	**16**	24 ÷ 12

Poli / Pôles	**Poles** / Polzahl	**X** ➟
Colore standard / Coloris standard	**Standard colour** / Standardfarbe	**Y** ➟
Altri dati / Autres données	**Other information** / Weitere Informationen	**pag.** Seite

min 2 - max ...	
VE	
74	

min 2 - max ...	
VE	
74	

Ordinazione / Référence de commande — **How to order** / Bestellschlüssel

MRT6 P5 / X ... Y ...

Tipo / Type / Type / Typ	Passo / Pitch / Pas / Rastermaß	Poli / Poles / Pôles / Polzhal	Versione / Version / Version / Version	Colori / Colors / Couleurs / Farben	Numerazione / Printing / Marquage / Bedruckung

Altri colori a richiesta. Autres couleurs sur demande. **Other colours on demand.** Andere Farben bei Bedarf.

VE GR NE AR BL RO

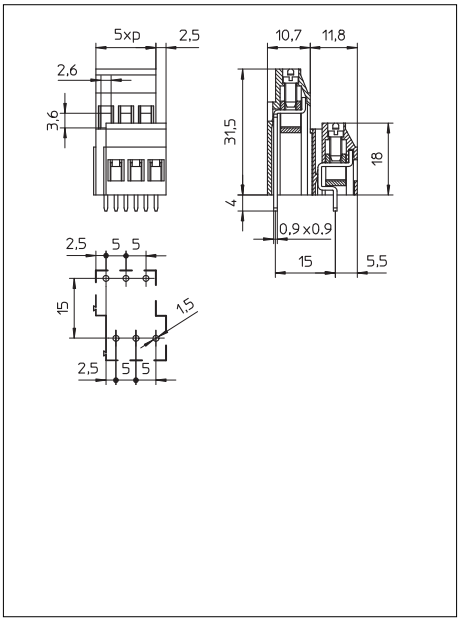

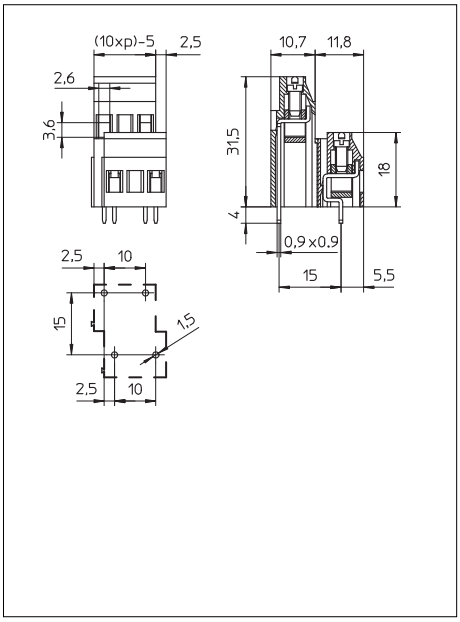

STELVIO