Connettori maschio per C.S.

Headers for P.C.B.

Connecteurs mâle pour C.I.

Stiftleiste für Leiterplatten

B3

	CUM	CPM	CPM..SQ
Blocco unico Monobloc	●	●	
Single block Einzelblock	●	●	
Poli Pôles **Poles** Polzahl	2/36 (5) 2/18 (10)	2/24	

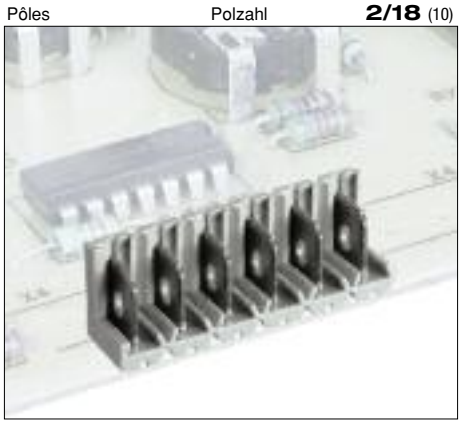

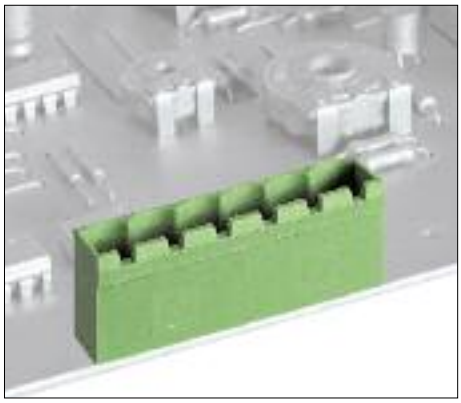

		mm	CUM	CPM	CPM..SQ
Passo Pas	**Pitch** Rastermaß	mm	5 – 10	5	5 – 5,08
Tensione nominale Tension nominale	**Rated Voltage** Bemessungsspannung	V	250 – 500	320	320
Corrente nominale Intensité nominale	**Rated Current** Bemessungsstrom	A	16	20	20
Temperatura Tempèrature	**Temperature** Temperatur	°C	130	160	160
Corpo isolante Corps isolant	**Housing** Isolierkörper		PC - UL 94 V0	PA - UL 94 V0	PA - UL 94 V0

			CUM V	CUM A	CUM mm²/AWG	CPM V	CPM A	CPM mm²/AWG	CPM..SQ V	CPM..SQ A	CPM..SQ mm²/AWG
IMQ	EN61984		250 (5) – 500 (10)	16	0,2 ÷ 2,5	320	20	0,2 ÷ 2,5	320	20	0,2 ÷ 2,5
VDE	EN61984										
UL	UL1059										
cUL	UL1059 + C22.2 n°158		300	14	24 ÷ 12	300	12	24 ÷ 12	300	12	24 ÷ 12

			CUM	CPM	CPM..SQ
Poli Pôles	**Poles** Polzahl	X ➡	min 2 - max ...	min 2 - max 24	
Colore standard Coloris standard	**Standard colour** Standardfarbe	Y ➡	GR	VE	
Altri dati Autres données	**Other information** Weitere Informationen	pag. Seite	83	83	

Ordinazione Référence de commande — **How to order** Bestellschlüssel

CUM 5 / X ... Y ...

Tipo / Type / Type / Typ	Passo / Pitch / Pas / Rastermaß	Poli / Poles / Pôles / Polzhal	Versione / Version / Version / Version	Colori / Colors / Couleurs / Farben	Numerazione / Printing / Marquage / Bedruckung
CUM	5	/	X	...	Y ...

Altri colori a richiesta. Autres couleurs sur demande. **Other colours on demand.** Andere Farben bei Bedarf.

VE GR NE AR BL RO

Versione Version ▪▪▪

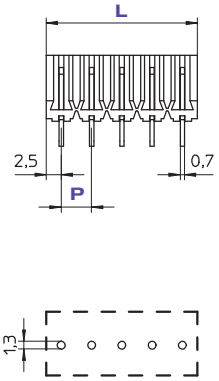

P	L (mm)
5	5 x p
10	(10 x p) –5

Versione Version ▪▪▪

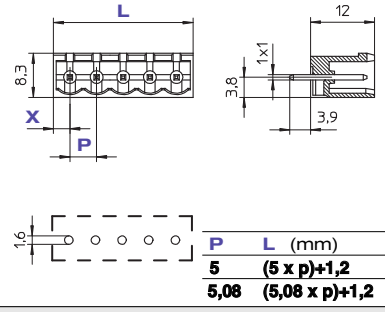

P	L (mm)	X
5	(5 x p)+1,2	3,1
5,08	(5,08 x p)+1,2	3,14

Versione Version **SQ**

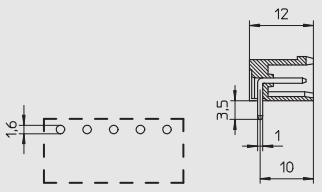

STELVIO