Connettori femmina
a carrello

Female connectors
rising clamp

Connecteurs femelle
étrier remontant

Buchsensteckblock
Liftprinzip

B1

MRT8

Blocco unico Monobloc	Single block Einzelblock	
Poli Pôles	**Poles** Polzahl	**2/20**

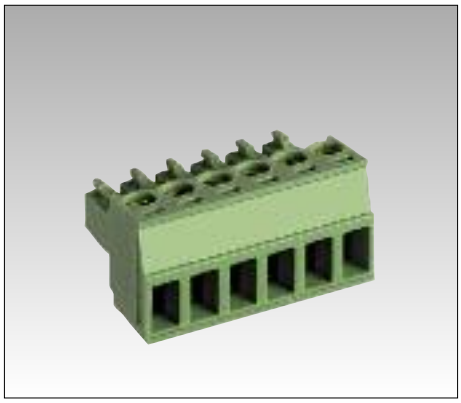

Passo Pas	Pitch Rastermaß	mm
Tensione nominale Tension nominale	**Rated Voltage** Bemessungsspannung	V
Corrente nominale Intensité nominale	**Rated Current** Bemessungsstrom	A

3,5	**3,81**	
200		
10		

Tipo cavi Type du conducteur	**Types of cables** Leitungstypen	
Sezione nominale Section nominale	**Nominal cross section** Nennquerschnitt	mm² AWG
Lunghezza spelatura Longueur de dénudage	**Stripping lenght** Abisolierlänge	mm
Coppia di torsione Couple de serrage	**Torque** Drehmoment	Nm Lb-in
Temperatura Tempèrature	**Temperature** Temperatur	°C
Corpo isolante Corps isolant	**Housing** Isolierkörper	
Vite imperdibile Vis imperdable	**Captive screw** Unverlierbare Schraube	
		mm

0,2 ÷ 1,0 30 ÷ 16	0,2 ÷ 1,0 30 ÷ 16	0,2 ÷ 1,0 30 ÷ 16
5		
0,3		3
110		
PA - UL 94 V0		
M2		
0,5 x 3		

	IMQ	EN61984	
	VDE	EN61984	
	UL	UL1059	
	cUL	UL1059 + C22.2 n°158	

V	A	mm²/AWG
200	10	0,2 ÷ 1,0
300	8	30 ÷ 16

Poli Pôles	**Poles** Polzahl	X ➡
Colore standard Coloris standard	**Standard colour** Standardfarbe	Y ➡
Altri dati Autres données	**Other information** Weitere Informationen	**pag.** Seite

min 2 - max 20
VE
80

Ordinazione / **How to order**
Référence de commande / Bestellschlüssel

MRT8 P3,5 / X ... Y ...

Tipo Type Type	Passo Pitch Pas Rastermaß	Poli Poles Pôles Polzhal	Versione Version Version Version	Colori Colors Couleurs Farben	Numerazione Printing Marquage Bedruckung

Altri colori a richiesta. / **Other colours on demand.**
Autres couleurs sur demande. / Andere Farben bei Bedarf.

VE GR NE AR BL RO

Versione
Version

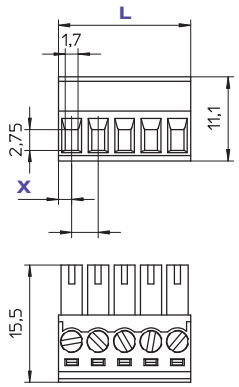

P	L (mm)	X
3,5	3,5 x p	1,75
3,81	(3,81 x p)+0,79	2,3

MRT8

Blocco unico Monobloc	Single block Einzelblock	
Poli Pôles	**Poles** Polzahl	**2/10**

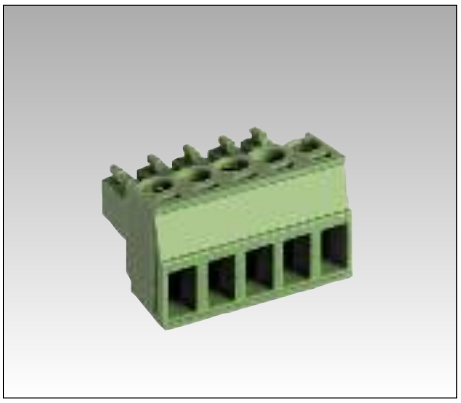

7	**7,62**	
400	500	
10		

0,2 ÷ 1,0 30 ÷ 16	0,2 ÷ 1,0 30 ÷ 16	0,2 ÷ 1,0 30 ÷ 16
5		
0,3		3
110		
PA - UL 94 V0		
M2		
0,5 x 3		

V		A	mm²/AWG
400 (7)	500 (7,62)	10	0,2 ÷ 1,0
300		8	30 ÷ 16

min 2 - max 10
VE
80

Versione
Version

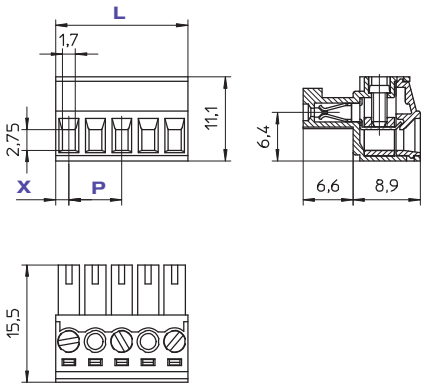

P	L (mm)	X
7	(7 x p)–3,5	1,75
7,62	(7,62 x p)–3,02	2,3

STELVIO