PORTAFUSIBILI NON PROTETTI PER C.S.
FUSEHOLDER BLOCKS FOR P.C.B.
PORTE-FUSIBLES POUR C.I.
NICHT GESCHÜTZT SICHERUNGSHALTER FÜR L.P.

PTF/18SMD

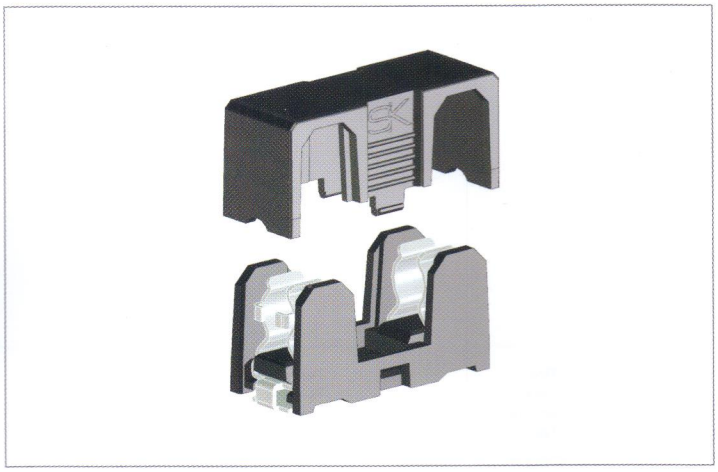

FUSIBILE TIPO
FUSE LINK
TYPE FUSIBLE
SICHERUNGSTYP
5 x 20 mm

MONTAGGIO
MOUNTING
MONTAGE
BEFESTIGUNG
C.S.
P.C.B.
C.I.
L.P.

Corrente nominale Courant nominal **Rated Current** Nominalstrom	A	10
Tensione nominale Tension nominale **Rated Voltage** Nominalspannung	VAC	250
Potenza dissipabile Puissance dissipable **Rated Power Acceptance** Ausgangsleitung	W	4

Corpo isolante Corps isolant **Housing** Isowerkörper	—	Thermoplastic UL 94V-0
Temperatura ambiente ammissibile Température ambiante admissible **Admissible ambient air temperature** Zugelassene Umgebungstemperatur	°C	-30 °C to 85 °C
Protezione contro le scosse elettriche Classe de protection **Shocksafe category** Schutz gegen elektrischen Schläge	PC	PC1
Grado di protezione Degré de protection **Degree of protection** Schutzgrad	IP	IP00 / IP20
Resistenza di contatto Résistance de contact **Contact Resistance** Übergangswiderstand	mΩ	< 5

Colore standard Couleur standard **Standard colour** Standard Farbe	—	**nero - black** noir - Schwarz
Altri colori Autres couleurs **Other colours** Andere Farben	—	–
Accessori Accessoires **Accessories** Zubehör	p. 42	cappuccio / cover BS613 capuchon / Deckel BS613
Altri dati Autres données **Other information** Andere Daten	p. 42	–

