N.	Variante e data
1	Rifatto e aggiornato disegno il giorno 10/2/94 O.Rusconi.
2	Cambiato mat. Fe 390 HK HRB >75 era Fe P01. 20/10/99 G.B.

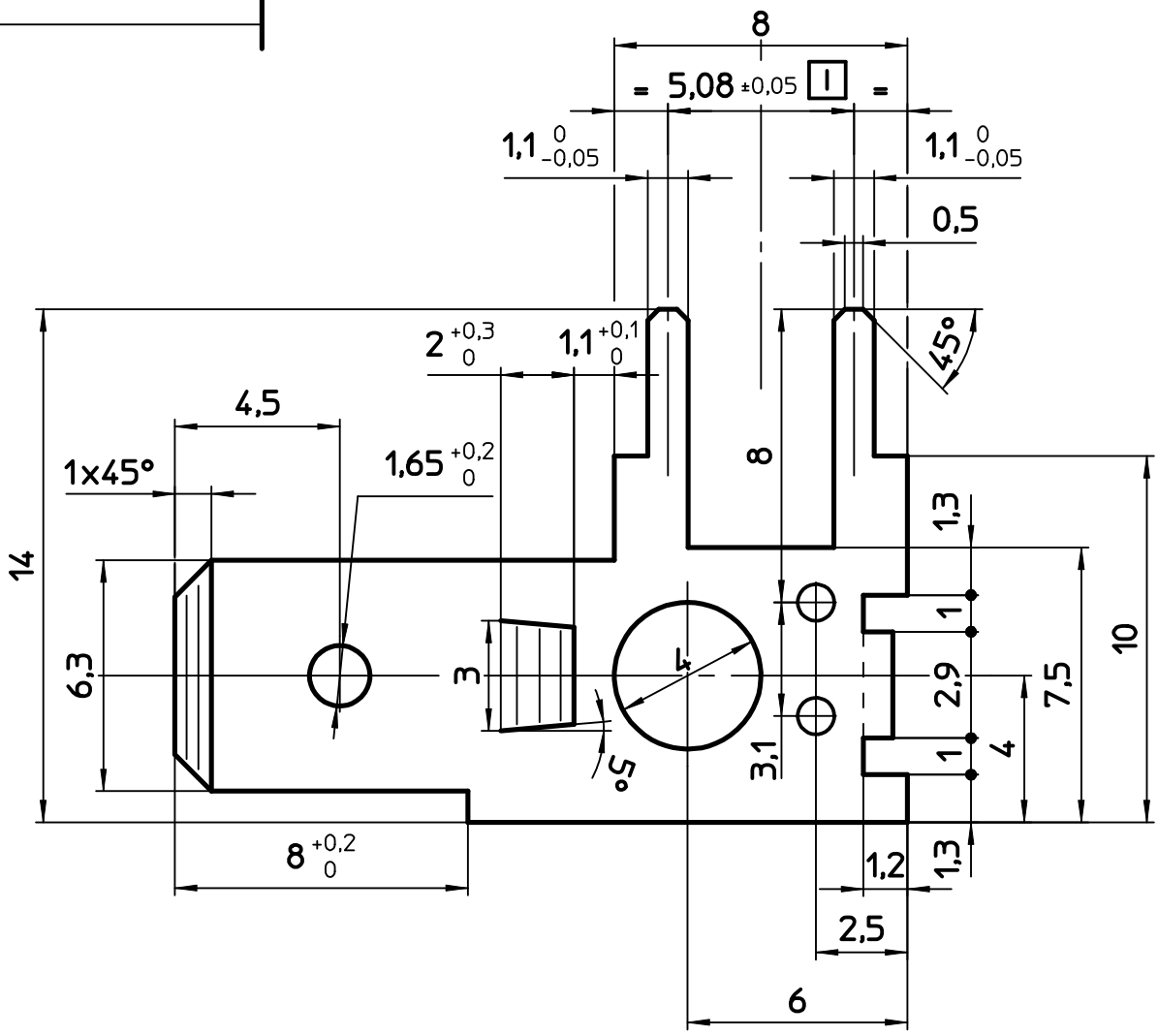

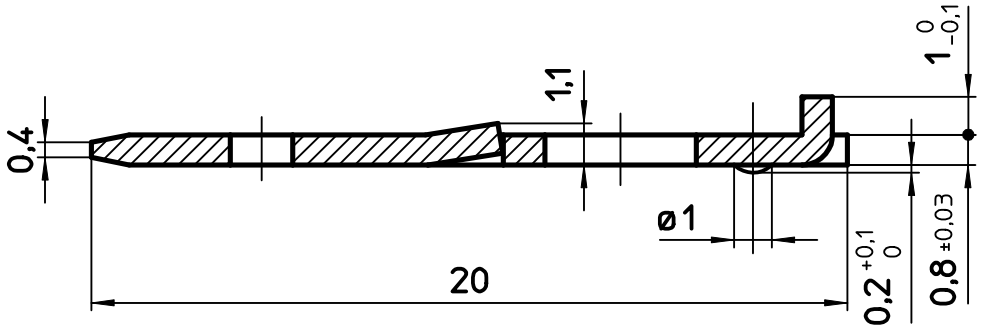

Area galvanica mm² 366.4

Trattamento Termico		CQ	FE	AC	ME	PL	RM	TR	SQ	DC	DT
Trattamento Galvanico 4µ Ni 10µ Sn Lucido	Colore										
Materiale Fe 390 HK HRB>75											
CONTATTO FASTON ORIZZONTALE TIPO 6,3 CQQ											

STELVIO®

CT103

Toller. gener. ± 0,05	Disegnatore O.Rusconi
Scala 5:1	Data 10/2/94

Rif.