Morsetti per C.S.
carrello

A1

Terminal blocks for P.C.B.
rising clamp

Blocs de jonction C.I.
étrier remontant

Printklemmen
Liftprinzip

COB

Modulo componibile / Elements modulaires — **Interlocking modules** / Zusammensteckbare Blöcke

Poli / Pôles — **Poles** / Polzahl — **1/2**



CII

Modulo componibile / Elements modulaires — **Interlocking modules** / Zusammensteckbare Blöcke

Poli / Pôles — **Poles** / Polzahl — **2/3**



CII.SQ

Passo / Pas	**Pitch** / Rastermaß	mm	COB 10	COB 10,16	CII 5	CII 5,08
Tensione nominale / Tension nominale	**Rated Voltage** / Bemessungsspannung	V	500		250	
Corrente nominale / Intensité nominale	**Rated Current** / Bemessungsstrom	A	24		14	
Tipo cavi / Type du conducteur	**Types of cables** / Leitungstypen					
Sezione nominale / Section nominale	**Nominal cross section** / Nennquerschnitt	mm² AWG	0,2 ÷ 4 / 30 ÷ 12	0,2 ÷ 2,5 / 30 ÷ 12	0,2 ÷ 2,5 / 30 ÷ 12	0,2 ÷ 2,5 / 30 ÷ 14	0,2 ÷ 1,5 / 30 ÷ 14	0,2 ÷ 1,5 / 30 ÷ 14
Lunghezza spelatura / Longueur de dénudage	**Stripping lenght** / Abisolierlänge	mm	6		6	
Coppia di torsione / Couple de serrage	**Torque** / Drehmoment	Nm / Lb-in	0,5	4	0,5	4
Temperatura / Tempèrature	**Temperature** / Temperatur	°C	110		110	
Corpo isolante / Corps isolant	**Housing** / Isolierkörper		PA - UL 94 V0		PA - UL 94 V0	
Vite imperdibile / Vis imperdable	**Captive screw** / Unverlierbare Schraube		M3		M3	
		mm	0,6 x 3,5		0,6 x 3,5	

			V	A	mm²/AWG	V	A	mm²/AWG
IMQ	IMQ	EN60998	750	24	0,5 ÷ 2,5	250	14	0,2 ÷ 1,5
VDE	VDE	EN60998	750	24	0,5 ÷ 2,5	250	14	0,2 ÷ 1,5
UL	UL	UL1059	300	16	24 ÷ 12	300	14	30 ÷ 14
cUL	cUL	UL1059 + C22.2 n°158	300	16	24 ÷ 12	300	14	30 ÷ 14

			COB 10 / 10,16	CII 5 / 5,08
Poli / Pôles	**Poles** / Polzahl	X →	min 2 - max ...	min 2 - max ...
Colore standard / Coloris standard	**Standard colour** / Standardfarbe	Y →	GR	VE
Altri dati / Autres données	**Other information** / Weitere Informationen	pag. / Seite	70	70

Ordinazione / Référence de commande — **How to order** / Bestellschlüssel

COB	10 / 10,16	/	X	SQ	Y	...
Tipo / **Type** / Type / Typ	**Passo** / **Pitch** / Pas / Rastermaß		**Poli** / **Poles** / Pôles / Polzhal	**Versione** / **Version** / Version / Version	**Colori** / **Colors** / Couleurs / Farben	**Numerazione** / **Printing** / Marquage / Bedruckung

Altri colori a richiesta. Autres couleurs sur demande. — **Other colours on demand.** Andere Farben bei Bedarf.

VE GR NE AR BL RO

Versione / Version ...

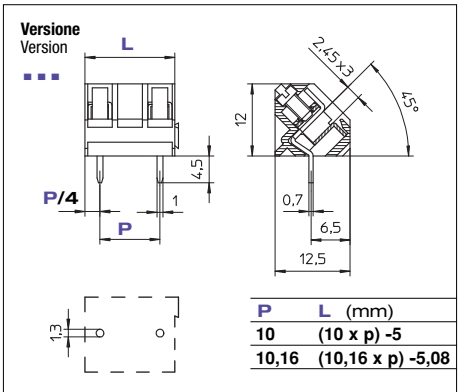

P	L (mm)
10	(10 x p) -5
10,16	(10,16 x p) -5,08

Versione / Version ...

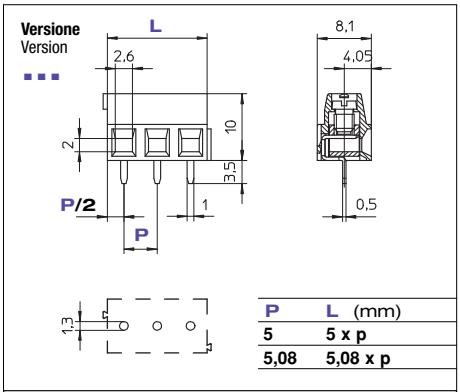

P	L (mm)
5	5 x p
5,08	5,08 x p

Versione / Version **SQ**

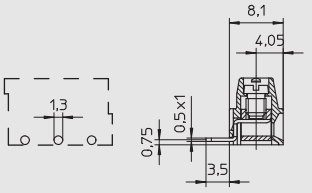

STELVIO

CII | CII..SQ

Modulo componibile / Elements modulaires / **Interlocking modules** / Zusammensteckbare Blöcke

Poli / Pôles / **Poles** / Polzahl: **1/2**



10	10,16
630	
14	
0,2 ÷ 2,5 30 ÷ 14	0,2 ÷ 1,5 30 ÷ 14
6	
0,5	4
110	
PA - UL 94 V0	
M3	
0,6 x 3,5	

V	A	mm²/AWG
750	14	0,2 ÷ 1,5
750	14	0,2 ÷ 1,5
300	14	30 ÷ 14
300	14	30 ÷ 14

min 2 - max ...
VE
71

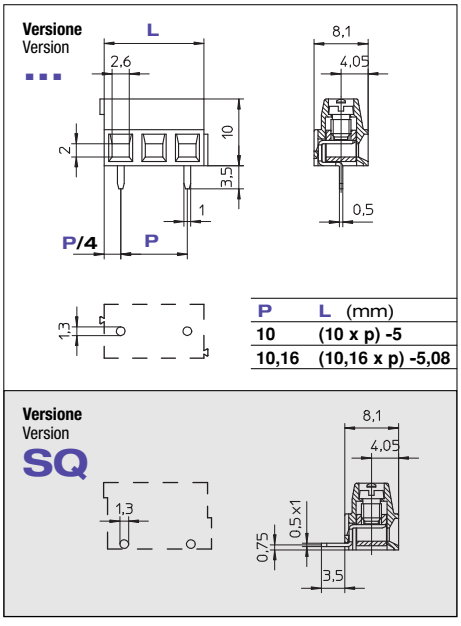

P	L (mm)
10	(10 x p) -5
10,16	(10,16 x p) -5,08

CIA | CIA..SQ

Blocco unico / Monobloc / **Single block** / Einzelblock

Poli / Pôles / **Poles** / Polzahl: **2/24**

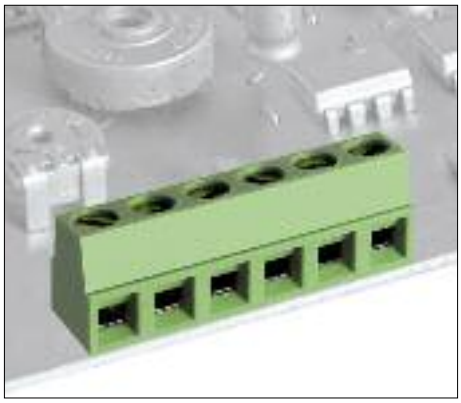

5	5,08
250	
14	
0,2 ÷ 2,5 30 ÷ 14	0,2 ÷ 1,5 30 ÷ 14
6	
0,5	4
110	
PA - UL 94 V0	
M3	
0,6 x 3,5	

V	A	mm²/AWG
250	14	0,2 ÷ 1,5
250	14	0,2 ÷ 1,5
300	14	30 ÷ 14
300	14	30 ÷ 14

min 2 - max 24
VE
71

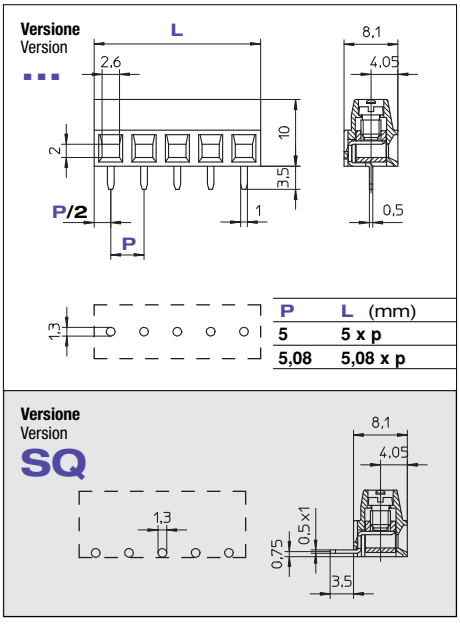

P	L (mm)
5	5 x p
5,08	5,08 x p

CIA | CIA..SQ

Blocco unico / Monobloc / **Single block** / Einzelblock

Poli / Pôles / **Poles** / Polzahl: **2/12**



10	10,16
630	
14	
0,2 ÷ 2,5 30 ÷ 14	0,2 ÷ 1,5 30 ÷ 14
6	
0,5	4
110	
PA - UL 94 V0	
M3	
0,6 x 3,5	

V	A	mm²/AWG
750	14	0,2 ÷ 1,5
750	14	0,2 ÷ 1,5
300	14	30 ÷ 14
300	14	30 ÷ 14

min 2 - max 12
VE
71

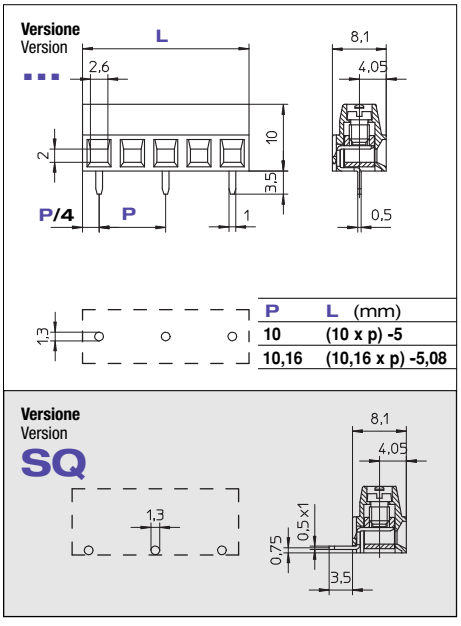

P	L (mm)
10	(10 x p) -5
10,16	(10,16 x p) -5,08

STELVIO