Connettori maschio per C.S.
Headers for P.C.B.
Connecteurs mâle pour CI
Stiftleiste für Leiterplatte

Tranciato
Punched
Découpé
Gestanzt



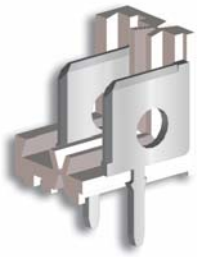

COD.									3,5	3,81	5	5,08	7	7,5	7,62	10	10,16
MRT9	■	■			■			■	■	■			■		■		
MRT33	■	■						■	■	■			■		■		
CHM		■						■			■					■	
CUM		■			■			■			■					■	
CPM	■	■			■			■			■	■		■	■	■	■
MRT21	■	■			■			■			■	■				■	■

B3

Accessori: pag.118

Tabella di corrispondenza dei connettori pag. 119

Accessories pag.118

Connectors correspondence table pag. 119

Accessoires voir pag.118

Tableau de correspon dance des connecteurs pag 119

Zubehör Seite 118

Steckverbinder Auswahltabelle Seite 119

Connettori maschio per C.S.

Headers for P.C.B.

Connecteurs mâle pour CI

Stiftleiste für Leiterplatte

MRT9

Blocco unico Single block
Monobloc *Einzelblock*
2/20 Poli 2/20 Poles
2/20 Pôles *2/20 Polzahl*

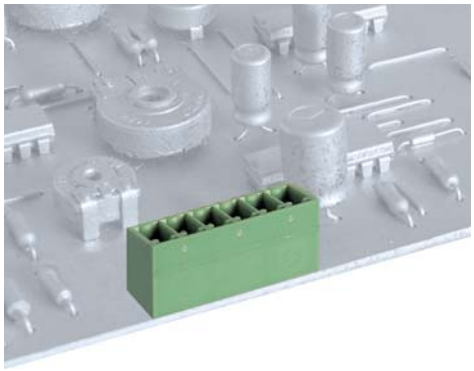

MRT9..SQ

Blocco unico Single block
Monobloc *Einzelblock*
2/20 Poli 2/20 Poles
2/20 Pôles *2/20 Polzahl*

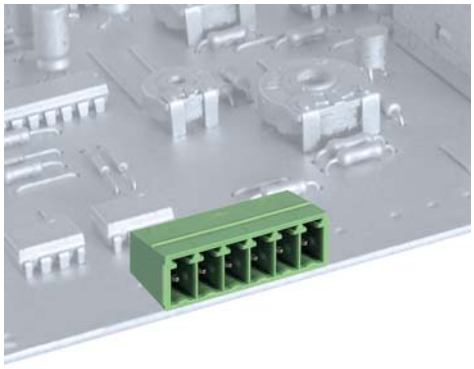

			MRT9	MRT9..SQ
Passo *Pas*	Pitch *Rastermaß*	mm	**3,5**	**3,5**
Tensione nominale *Tension nominale*	Rated Voltage *Bemessungsspannung*	V	**200**	**200**
Corrente nominale *Intensité nominale*	Rated Current *Bemessungsstrom*	A	**10**	**10**
Temperatura *Température*	Temperature *Temperatur*	°C	**110**	**110**
Corpo isolante *Corps isolant*	Housing *Isolierkörper*		**PA - UL 94 V0**	**PA - UL 94 V0**

		MRT9			MRT9..SQ		
		V	A	mm²/AWG	V	A	mm²/AWG
IMQ	EN60998	**130**	**10**	0,2 ÷ **1,0**	**130**	**10**	0,2 ÷ **1,0**
VDE	EN61984						
UL	UL1059						
cUL	UL1059 + C22.2 n°158	**300**	**8**	30 ÷ **16**	**300**	**8**	30 ÷ **16**

			MRT9	MRT9..SQ
Poli *Pôles*	Poles *Polzahl*	X ►	**min 2 - max 20**	**min 2 - max 20**
Colori *Couleurs*	Colors *Farben*	Y ►	VE GR NE AR BL RO	VE GR NE AR BL RO
Ordinazione *Référence de commande*	How to order *Bestellschlüssel*		**MRT9 P3,5 / X Y**	**MRT9 P3,5 / X SQ Y**
Altri dati *Autres données*	Other information *Weitere Informationen*	pag. *seite*	**144**	**144**

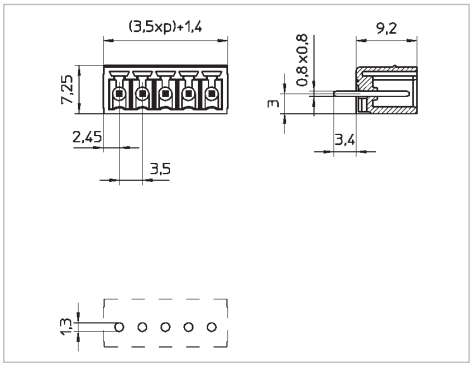

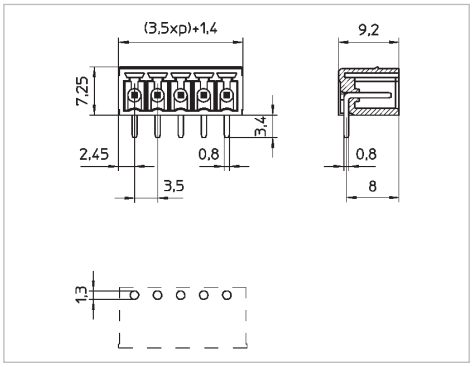

MRT9

Blocco unico Single block
Monobloc *Einzelblock*
2/20 Poli 2/20 Poles
2/20 Pôles *2/20 Polzahl*

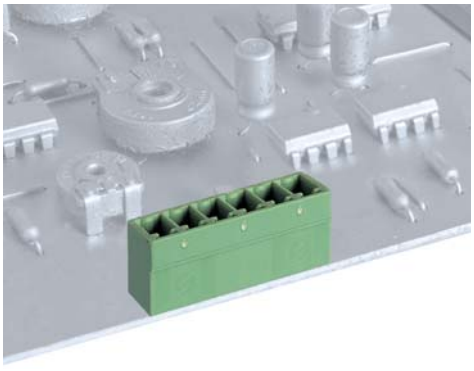

3,81
200
10
110
PA - UL 94 V0

V	A	mm²/AWG
130	10	0,2 ÷ 1,0
300	8	30 ÷ 16

min 2 - max 20

VE GR NE AR BL RO

MRT9 P3,81 / X Y

144

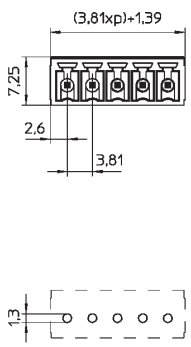

MRT9..SQ

Blocco unico Single block
Monobloc *Einzelblock*
2/20 Poli 2/20 Poles
2/20 Pôles *2/20 Polzahl*

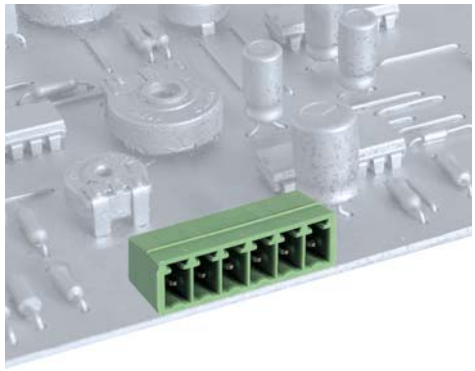

3,81
200
10
110
PA - UL 94 V0

V	A	mm²/AWG
130	10	0,5 ÷ 1,0
300	8	30 ÷ 16

min 2 - max 20

VE GR NE AR BL RO

MRT9 P3,81 / X SQ Y

144

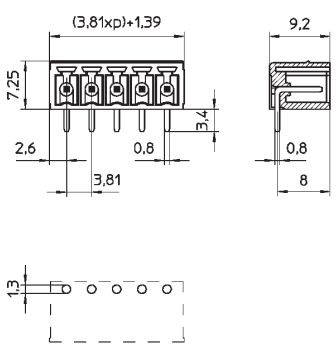

MRT33

Blocco unico Single block
Monobloc *Einzelblock*
2/12 Poli 2/12 Poles
2/12 Pôles *2/12 Polzahl*

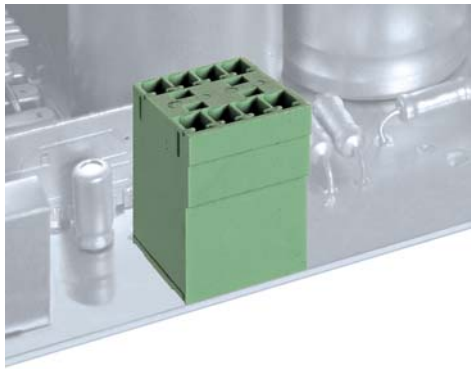

3,81
200
10
110
PA - UL 94 V0

V	A	mm²/AWG
300	8	30 ÷ 16

min 2 - max 12

VE GR NE AR BL RO

MRT33 P3,81 / X Y

144

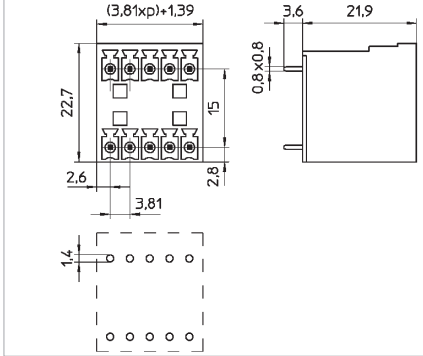

B3

Connettori maschio per C.S.

Headers for P.C.B.

Connecteurs mâle pour CI

Stiftleiste für Leiterplatte

MRT33..SQ

Blocco unico *Monobloc* — Single block *Einzelblock*

2/12 Poli *2/12 Pôles* — 2/12 Poles *2/12 Polzahl*

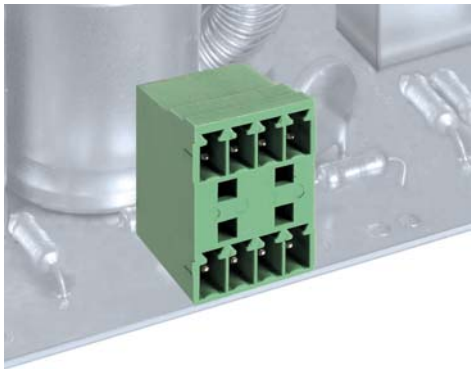

CHM

Blocco unico *Monobloc* — Single block *Einzelblock*

2/24 Poli *2/24 Pôles* — 2/24 Poles *2/24 Polzahl*

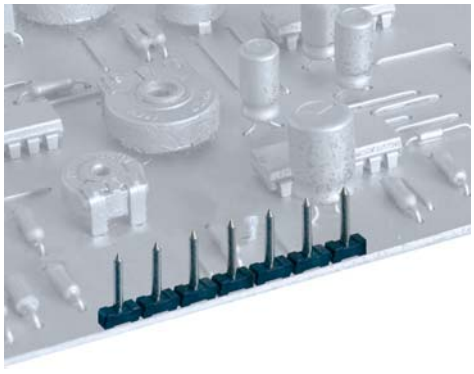

			MRT33..SQ	CHM
Passo *Pas*	Pitch *Rastermaß*	mm	3,81	5
Tensione nominale *Tension nominale*	Rated Voltage *Bemessungsspannung*	V	200	250
Corrente nominale *Intensité nominale*	Rated Current *Bemessungsstrom*	A	10	10
Temperatura *Température*	Temperature *Temperatur*	°C	110	110
Corpo isolante *Corps isolant*	Housing *Isolierkörper*		PA - UL 94 V0	PA - UL 94 V0

		MRT33..SQ			CHM		
		V	A	mm²/AWG	V	A	mm²/AWG
IMQ	EN60998						
VDE	EN61984						
UL	UL1059						
cUL	UL1059 + C22.2 n°158	300	8	30 ÷ **16**	300	6	16 ÷ **30**

		MRT33..SQ	CHM
Poli *Pôles*	Poles *Polzahl*	min 2 - max 12	min 2 - max 24
Colori *Couleurs*	Colors *Farben*	VE GR NE AR BL RO	NE
Ordinazione *Référence de commande*	How to order *Bestellschlüssel*	MRT33 P3,81 / X SQ Y	CHM 5 / X Y
Altri dati *Autres données*	Other information *Weitere Informationen*	144	144

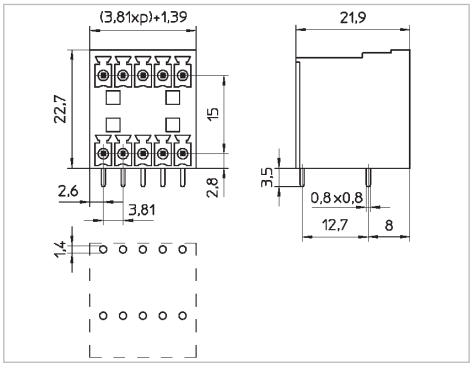

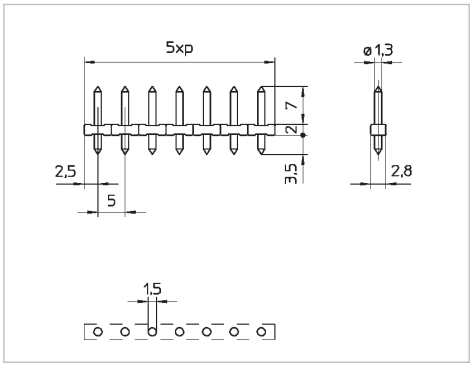

CUM

Blocco unico Single block
Monobloc *Einzelblock*
2/36 Poli 2/36 Poles
2/36 Pôles *2/36 Polzahl*

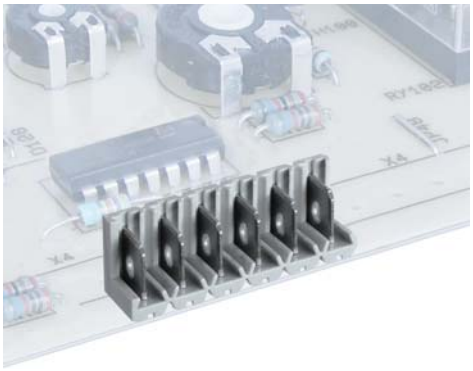

5
250
18
85
PC - UL 94 V0

V	A	mm²/AWG
450	**18**	0,5 ÷ **2,5**
300	**14**	24 ÷ **12**

min 2 - max 36

GR NE

CUM 5 / X Y

144

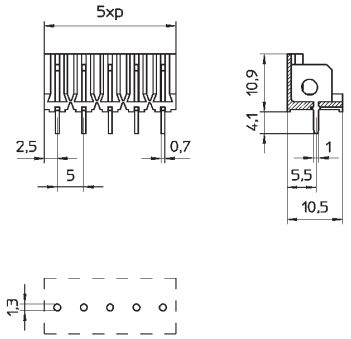

CPM

Blocco unico Single block
Monobloc *Einzelblock*
2/24 Poli 2/24 Poles
2/24 Pôles *2/24 Polzahl*

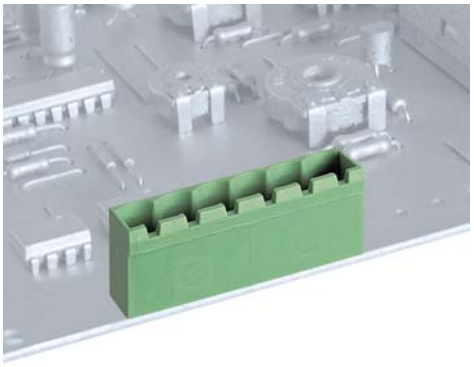

5
320
12
110
PA - UL 94 V0

V	A	mm²/AWG
450	**12**	0,5 ÷ **2,5**
300	**12**	24 ÷ **12**

min 2 - max 24

VE GR NE AR BL RO

CPM 5 / X Y

144

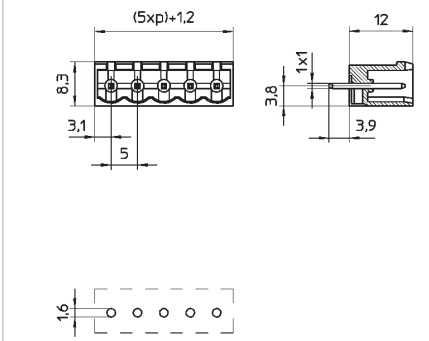

CPM..A

Blocco unico Single block
Monobloc *Einzelblock*
2/24 Poli 2/24 Poles
2/24 Pôles *2/24 Polzahl*

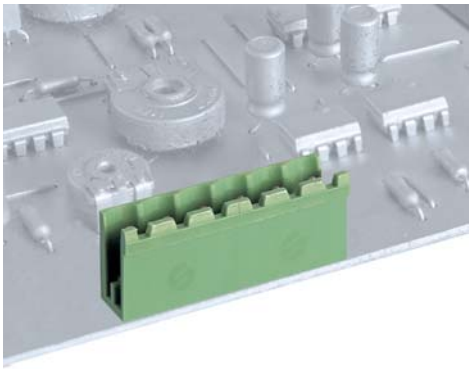

5
320
12
110
PA - UL 94 V0

V	A	mm²/AWG
450	**12**	0,5 ÷ **2,5**
300	**12**	30 ÷ **12**

min 2 - max 24

VE GR NE AR BL RO

CPM 5 / X A Y

144

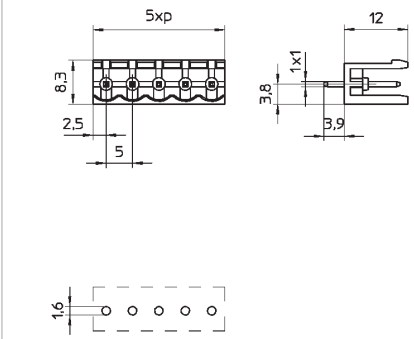

Connettori maschio per C.S.

Headers for P.C.B.

Connecteurs mâle pour CI

Stiftleiste für Leiterplatte

CPM..SQ

Blocco unico Single block
Monobloc *Einzelblock*
2/24 Poli 2/24 Poles
2/24 Pôles *2/24 Polzahl*

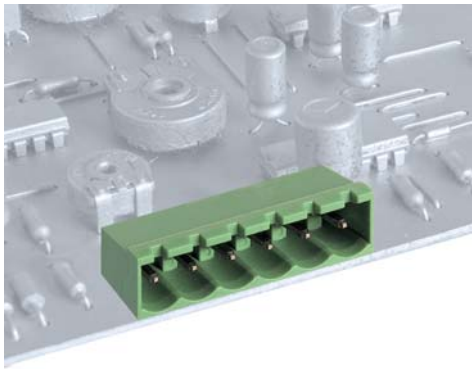

CPM..SQA

Blocco unico Single block
Monobloc *Einzelblock*
2/24 Poli 2/24 Poles
2/24 Pôles *2/24 Polzahl*

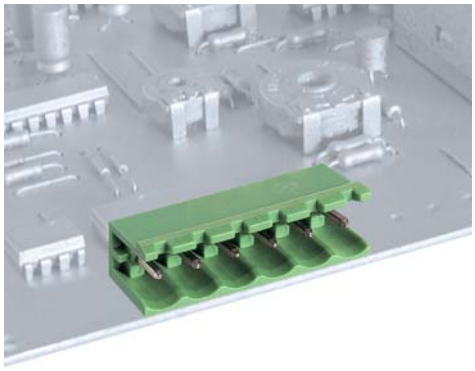

Passo *Pas*	Pitch *Rastermaß*	mm	**5**	**5**
Tensione nominale *Tension nominale*	Rated Voltage *Bemessungsspannung*	V	**320**	**320**
Corrente nominale *Intensité nominale*	Rated Current *Bemessungsstrom*	A	**12**	**12**
Temperatura *Température*	Temperature *Temperatur*	°C	**110**	**110**
Corpo isolante *Corps isolant*	Housing *Isolierkörper*		**PA - UL 94 V0**	**PA - UL 94 V0**

	V	A	mm²/AWG	V	A	mm²/AWG
IMQ EN60998	**450**	**12**	0,5 ÷ **2,5**	**450**	**12**	0,5 ÷ **2,5**
VDE EN61984						
UL UL1059						
cUL UL1059 + C22.2 n°158	**300**	**12**	30 ÷ **12**	**300**	**12**	30 ÷ **12**

Poli *Pôles*	Poles *Polzahl*	X ►	**min 2 - max 24**	**min 2 - max 24**
Colori *Couleurs*	Colors *Farben*	Y ►	VE GR NE AR BL RO	VE GR NE AR BL RO
Ordinazione *Référence de commande*	How to order *Bestellschlüssel*		**CPM 5 / X SQ Y**	**CPM 5 / X SQA Y**
Altri dati *Autres données*	Other information *Weitere Informationen*	pag. *seite*	**144**	**144**

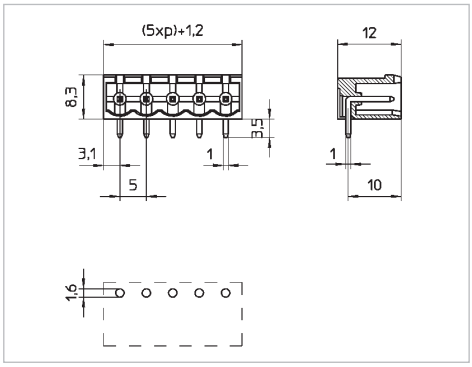

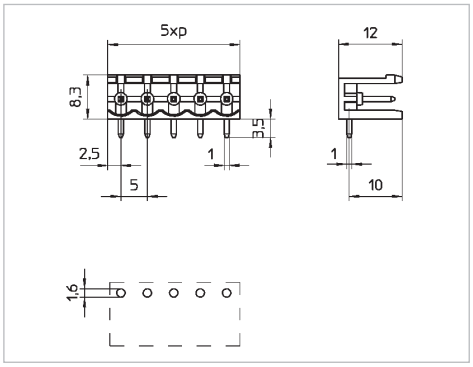

MRT21

Modulo componibile
Elements modulaires
2/3 Poli
2/3 Pôles

Interlocking modules
Zusammensteckbare Blöcke
2/3 Poles
2/3 Polzahl

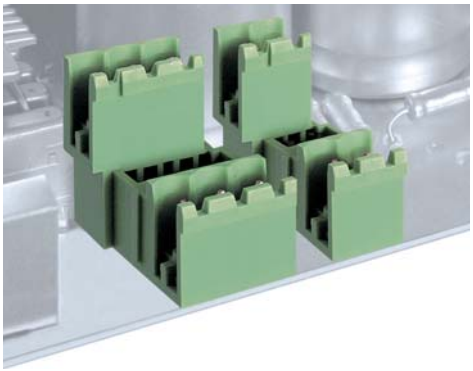

5
320
12
110
PA - UL 94 V0

V	A	mm²/AWG
450	**12**	0,5 ÷ **2,5**
300	**12**	30 ÷ **12**

min 2 - max …

VE GR NE AR BL RO

MRT21 P5 / X Y

145

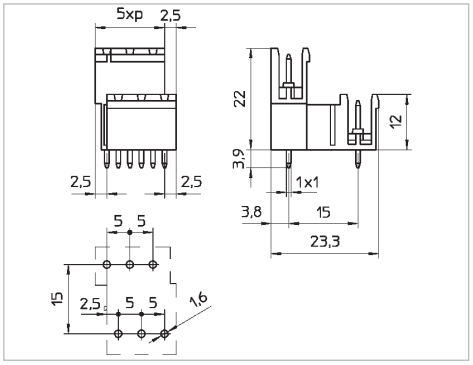

MRT21..SQ

Modulo componibile
Elements modulaires
2/3 Poli
2/3 Pôles

Interlocking modules
Zusammensteckbare Blöcke
2/3 Poles
2/3 Polzahl

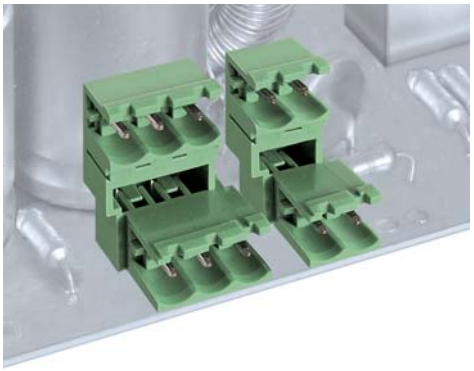

5
320
12
110
PA - UL 94 V0

V	A	mm²/AWG
450	**12**	0,5 ÷ **2,5**
300	**12**	30 ÷ **12**

min 2 - max …

VE GR NE AR BL RO

MRT21 P5 / X SQ Y

145

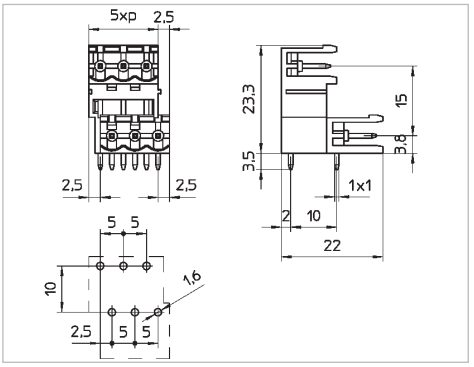

CPM

Blocco unico
Monobloc
2/24 Poli
2/24 Pôles

Single block
Einzelblock
2/24 Poles
2/24 Polzahl

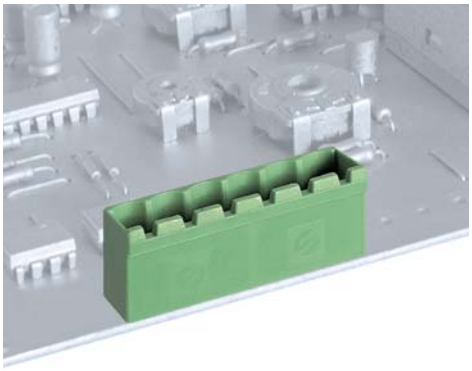

5,08
320
12
110
PA - UL 94 V0

V	A	mm²/AWG
450	**12**	0,5 ÷ **2,5**
300	**12**	30 ÷ **12**

min 2 - max 24

VE GR NE AR BL RO

CPM 5,08 / X Y

145

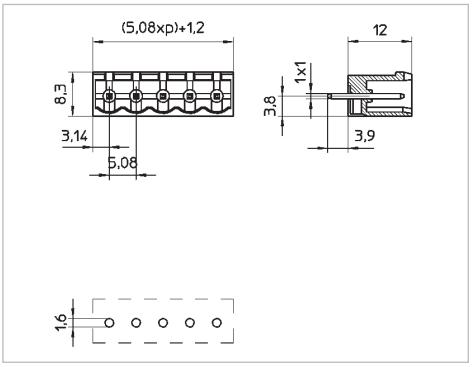

Connettori maschio per C.S.

Headers for P.C.B.

Connecteurs mâle pour CI

Stiftleiste für Leiterplatte

CPM..A

Blocco unico Single block
Monobloc *Einzelblock*
2/24 Poli 2/24 Poles
2/24 Pôles *2/24 Polzahl*

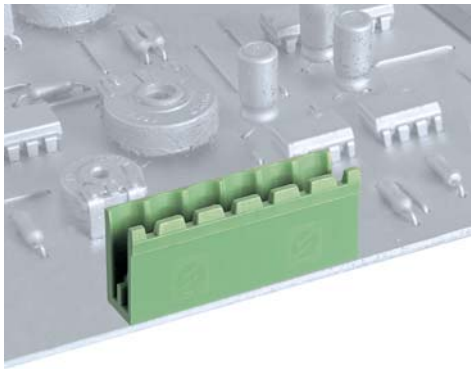

CPM..SQ

Blocco unico Single block
Monobloc *Einzelblock*
2/24 Poli 2/24 Poles
2/24 Pôles *2/24 Polzahl*

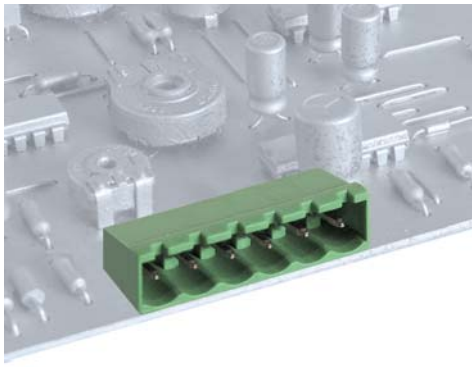

Passo *Pas*	Pitch *Rastermaß*	mm	**5,08**	**5,08**
Tensione nominale *Tension nominale*	Rated Voltage *Bemessungsspannung*	V	**320**	**320**
Corrente nominale *Intensité nominale*	Rated Current *Bemessungsstrom*	A	**12**	**12**
Temperatura *Température*	Temperature *Temperatur*	°C	**110**	**110**
Corpo isolante *Corps isolant*	Housing *Isolierkörper*		**PA - UL 94 V0**	**PA - UL 94 V0**

		V	A	mm²/AWG	V	A	mm²/AWG
IMQ	EN60998	**450**	**12**	0,5 ÷ **2,5**	**450**	**12**	0,5 ÷ **2,5**
VDE	EN61984						
UL	UL1059						
cUL	UL1059 + C22.2 n°158	**300**	**12**	30 ÷ **12**	**300**	**12**	30 ÷ **12**

Poli *Pôles*	Poles *Polzahl*	X ►	**min 2 - max 24**	**min 2 - max 24**
Colori *Couleurs*	Colors *Farben*	Y ►	VE GR NE AR BL RO	VE GR NE AR BL RO
Ordinazione *Référence de commande*	How to order *Bestellschlüssel*		**CPM 5,08 / X A Y**	**CPM 5,08 / X SQ Y**
Altri dati *Autres données*	Other information *Weitere Informationen*	pag. *seite*	**145**	**145**

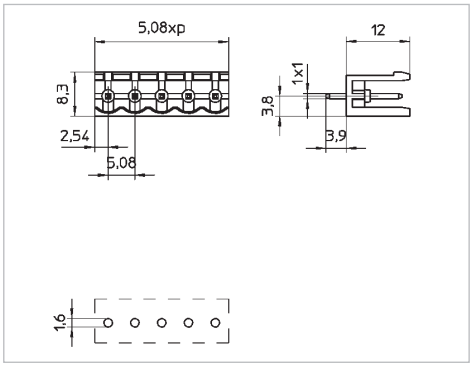

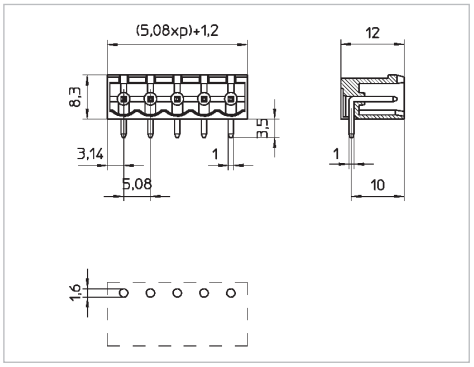

CPM..SQA

Blocco unico
Monobloc
2/24 Poli
2/24 Pôles

Single block
Einzelblock
2/24 Poles
2/24 Polzahl

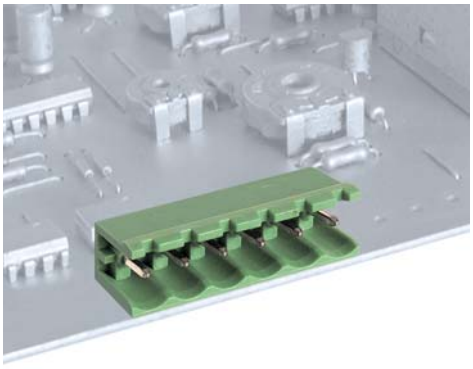

5,08
320
12
110
PA - UL 94 V0

V	A	mm²/AWG
450	12	0,5 ÷ 2,5
300	12	24 ÷ 12

min 2 - max 24
VE GR NE AR BL RO
CPM 5,08 / X SQA Y
145

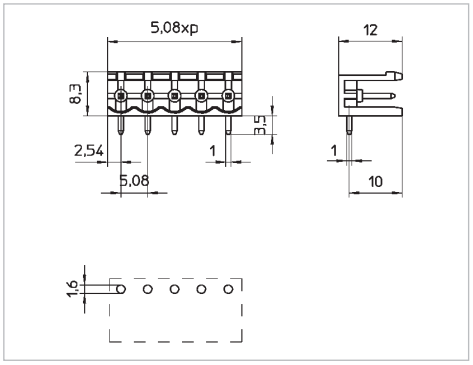

MRT21

Modulo componibile
Elements modulaires
2/3 Poli
2/3 Pôles

Interlocking modules
Zusammensteckbare Blöcke
2/3 Poles
2/3 Polzahl

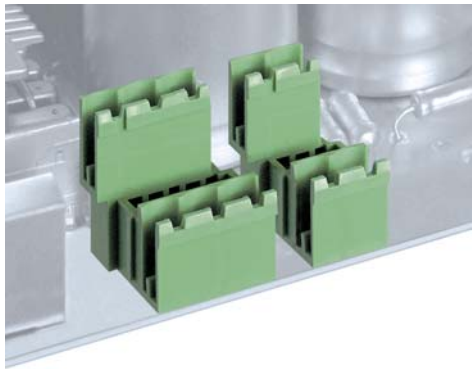

5,08
320
12
110
PA - UL 94 V0

V	A	mm²/AWG
450	12	0,5 ÷ 2,5
300	12	30 ÷ 12

min 2 - max ...
VE GR NE AR BL RO
MRT21 P5,08 / X Y
145

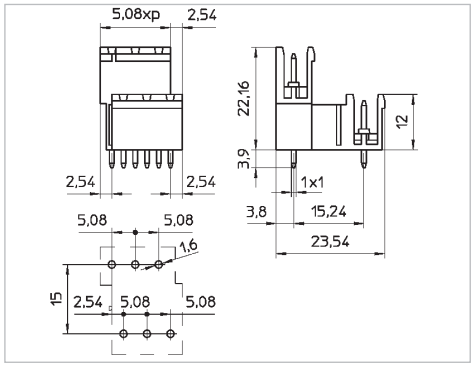

MRT21..SQ

Modulo componibile
Elements modulaires
2/3 Poli
2/3 Pôles

Interlocking modules
Zusammensteckbare Blöcke
2/3 Poles
2/3 Polzahl

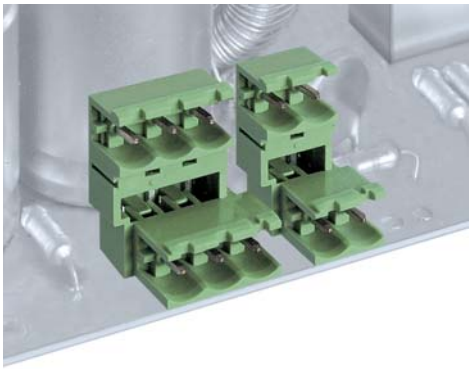

5,08
320
12
110
PA - UL 94 V0

V	A	mm²/AWG
450	12	0,5 ÷ 2,5
300	12	30 ÷ 12

min 2 - max ...
VE GR NE AR BL RO
MRT21 P5,08 / X SQ Y
145

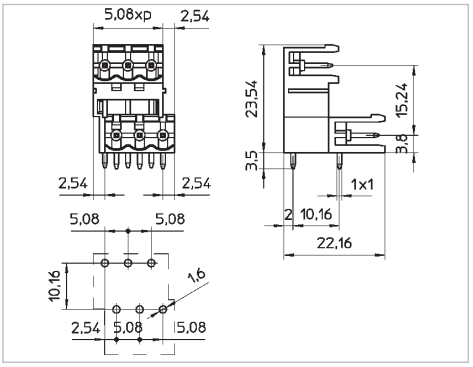

Connettori maschio per C.S.

Headers for P.C.B.

Connecteurs mâle pour CI

Stiftleiste für Leiterplatte

MRT9

Blocco unico / *Monobloc* — Single block / *Einzelblock*

2/24 Poli / *2/24 Pôles* — 2/24 Poles / *2/24 Polzahl*

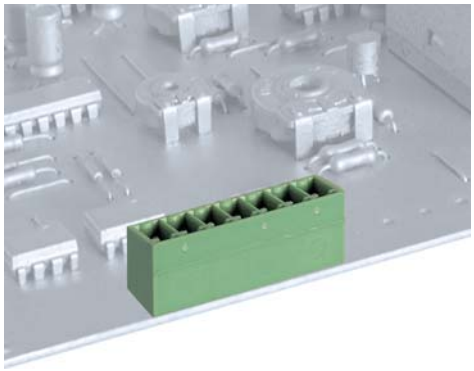

MRT9..SQ

Blocco unico / *Monobloc* — Single block / *Einzelblock*

2/10 Poli / *2/10 Pôles* — 2/10 Poles / *2/10 Polzahl*

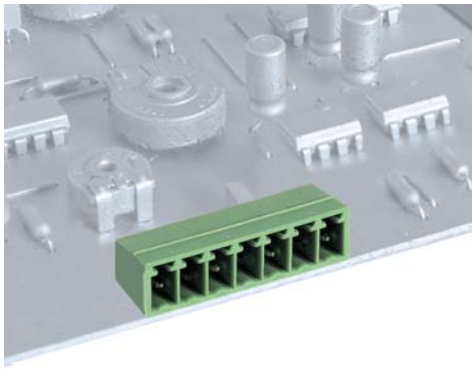

			MRT9	MRT9..SQ
Passo *Pas*	Pitch *Rastermaß*	mm	7	7
Tensione nominale *Tension nominale*	Rated Voltage *Bemessungsspannung*	V	400	400
Corrente nominale *Intensité nominale*	Rated Current *Bemessungsstrom*	A	12	12
Temperatura *Température*	Temperature *Temperatur*	°C	110	110
Corpo isolante *Corps isolant*	Housing *Isolierkörper*		PA - UL 94 V0	PA - UL 94 V0

	MRT9			MRT9..SQ		
	V	A	mm²/AWG	V	A	mm²/AWG
IMQ EN60998	130	10	0,2 ÷ **1,0**	130	10	0,2 ÷ **1,0**
VDE EN61984						
UL UL1059						
cUL UL1059 + C22.2 n°158	300	8	30 ÷ **16**	300	8	30 ÷ **16**

			MRT9	MRT9..SQ
Poli *Pôles*	Poles *Polzahl*	X ►	min 2 - max 10	min 2 - max 10
Colori *Couleurs*	Colors *Farben*	Y ►	VE GR NE AR BL RO	VE GR NE AR BL RO
Ordinazione *Référence de commande*	How to order *Bestellschlüssel*		MRT9 P7 / X Y	MRT9 P7 / X SQ Y
Altri dati *Autres données*	Other information *Weitere Informationen*	pag. *seite*	145	145

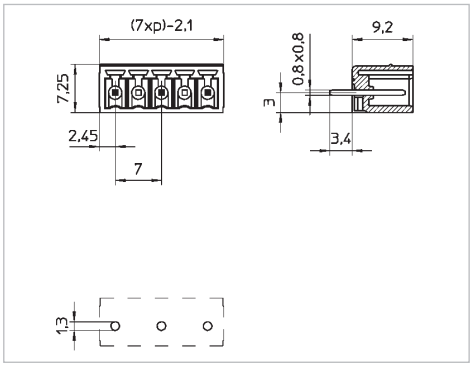

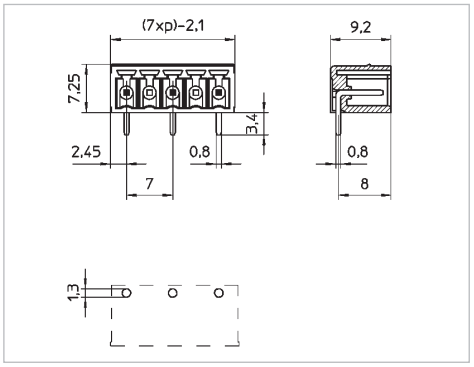

CPM

Blocco unico Single block
Monobloc *Einzelblock*
2/12 Poli 2/12 Poles
2/12 Pôles *2/12 Polzahl*

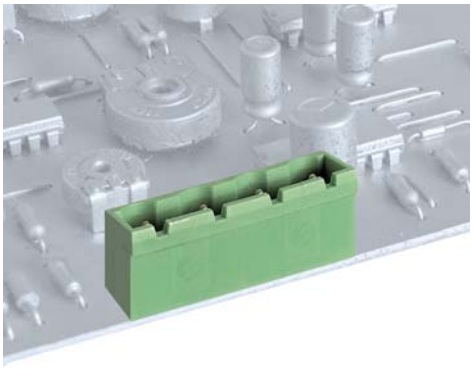

7,5
500
12
110
PA - UL 94 V0

V	A	mm²/AWG
750	12	0,5 ÷ 2,5
300	12	24 ÷ 12

min 2 - max 12

VE GR NE AR BL RO

CPM 7,5 / X Y

145

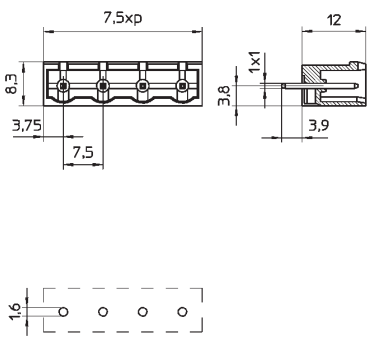

CPM..A

Blocco unico Single block
Monobloc *Einzelblock*
2/12 Poli 2/12 Poles
2/12 Pôles *2/12 Polzahl*

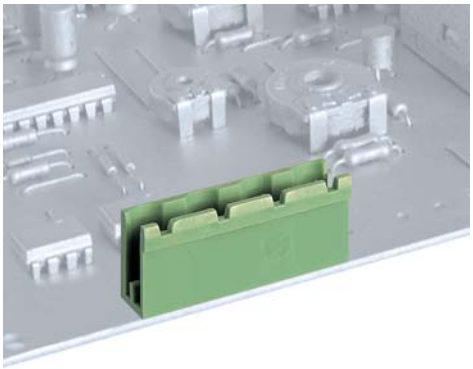

7,5
500
12
110
PA - UL 94 V0

V	A	mm²/AWG
750	12	0,5 ÷ 2,5
300	12	24 ÷ 12

min 2 - max 12

VE GR NE AR BL RO

CPM 7,5 / X A Y

145

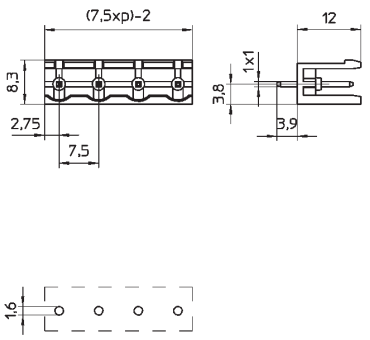

CPM..SQ

Blocco unico Single block
Monobloc *Einzelblock*
2/12 Poli 2/12 Poles
2/12 Pôles *2/12 Polzahl*

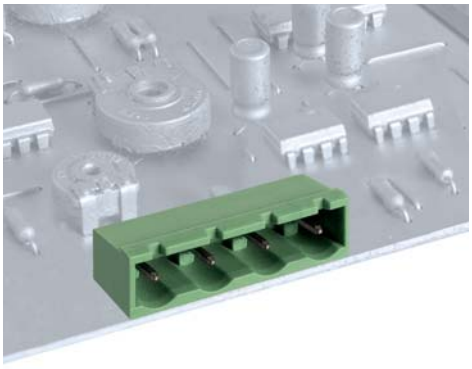

7,5
500
12
110
PA - UL 94 V0

V	A	mm²/AWG
750	12	0,5 ÷ 2,5
300	12	30 ÷ 12

min 2 - max 12

VE GR NE AR BL RO

CPM 7,5 / X SQ Y

146

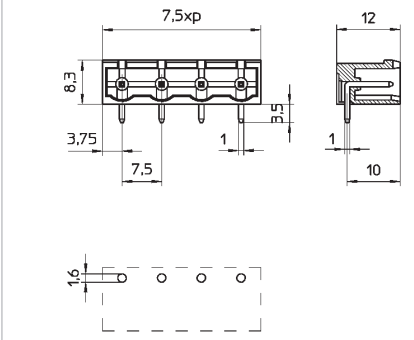

Connettori maschio per C.S.

Headers for P.C.B.

Connecteurs mâle pour CI

Stiftleiste für Leiterplatte

CPM..SQA

Blocco unico | Single block
Monobloc | *Einzelblock*
2/12 Poli | 2/12 Poles
2/12 Pôles | *2/12 Polzahl*

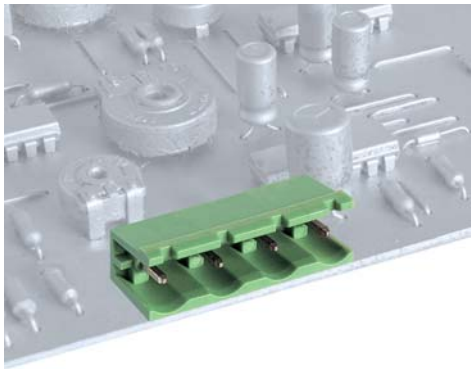

MRT9

Blocco unico | Single block
Monobloc | *Einzelblock*
2/10 Poli | 2/10 Poles
2/10 Pôles | *2/10 Polzahl*

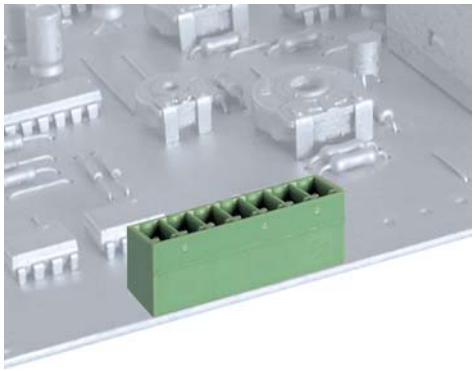

			CPM..SQA	MRT9
Passo *Pas*	Pitch *Rastermaß*	mm	**7,5**	**7,62**
Tensione nominale *Tension nominale*	Rated Voltage *Bemessungsspannung*	V	**500**	**500**
Corrente nominale *Intensité nominale*	Rated Current *Bemessungsstrom*	A	**12**	**10**
Tipo cavi *Type du conducteur*	Types of cable *Leitungstypen*			
Sezione nominale *Section nominale*	*Nominal cross section* *Nennquerschnitt*	mm² AWG		
Temperatura *Température*	Temperature *Temperatur*	°C	**110**	**110**
Corpo isolante *Corps isolant*	Housing *Isolierkörper*		**PA - UL 94 V0**	**PA - UL 94 V0**

		CPM..SQA			MRT9		
		V	A	mm²/AWG	V	A	mm²/AWG
IMQ	EN60998	**750**	**12**	0,5 ÷ **2,5**	**130**	**10**	0,2 ÷ **1,0**
VDE	EN61984						
UL	UL1059						
cUL	UL1059 + C22.2 n°158	**300**	**12**	30 ÷ **12**	**300**	**8**	30 ÷ **16**

		CPM..SQA	MRT9
Poli *Pôles*	Poles *Polzahl*	**X** ►	**min 2 - max 12**	**min 2 - max 10**
Colori *Couleurs*	Colors *Farben*	**Y** ►	VE GR NE AR BL RO	VE GR NE AR BL RO
Ordinazione *Référence de commande*	How to order *Bestellschlüssel*		**CPM 7,5 / X SQA Y**	**MRT9 P7,62 / X Y**
Altri dati *Autres données*	Other information *Weitere Informationen*	pag. *seite*	**146**	**146**

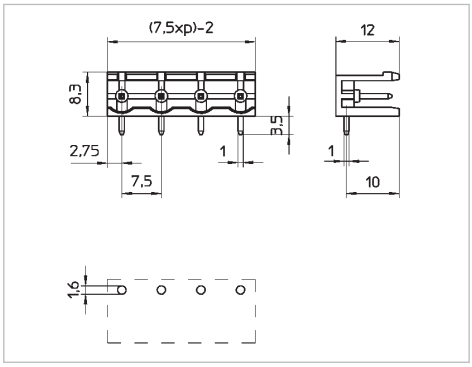

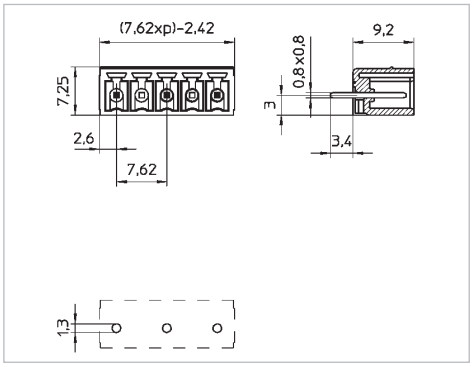

MRT9..SQ

Blocco unico Single block
Monobloc *Einzelblock*
2/10 Poli 2/10 Poles
2/10 Pôles *2/10 Polzahl*

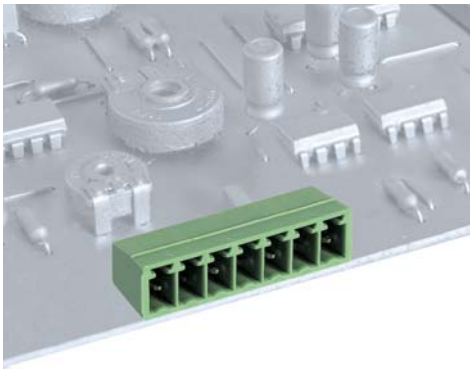

7,62
500
10
110
PA - UL 94 V0

V	A	mm²/AWG
130	10	0,2 ÷ 1,0
300	8	30 ÷ 16

min 2 - max 10

VE GR NE AR BL RO

MRT9 P7,62 / X SQ Y

146

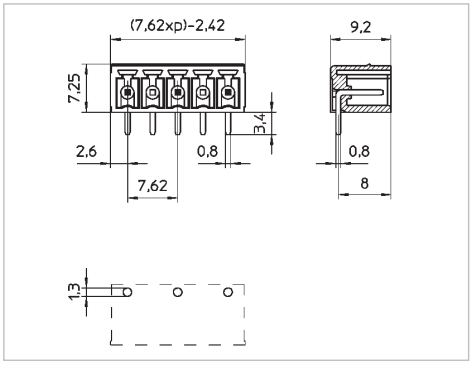

MRT33

Blocco unico Single block
Monobloc *Einzelblock*
2/6 Poli 2/6 Poles
2/6 Pôles *2/6 Polzahl*

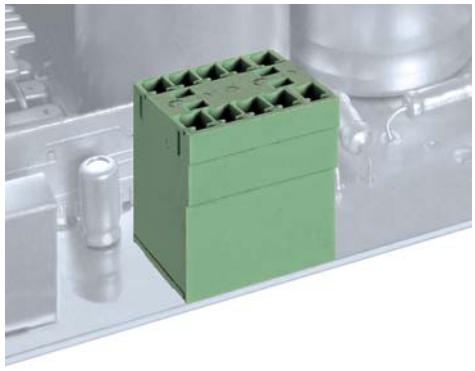

7,62
500
10
110
PA - UL 94 V0

V	A	mm²/AWG
300	8	30 ÷ 16

min 2 - max 6

VE GR NE AR BL RO

MRT33 P7,62 / X Y

146

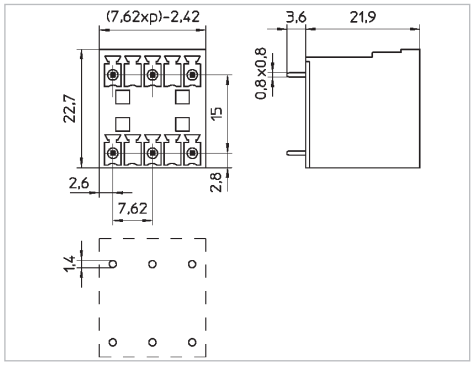

MRT33..SQ

Blocco unico Single block
Monobloc *Einzelblock*
2/6 Poli 2/6 Poles
2/6 Pôles *2/6 Polzahl*

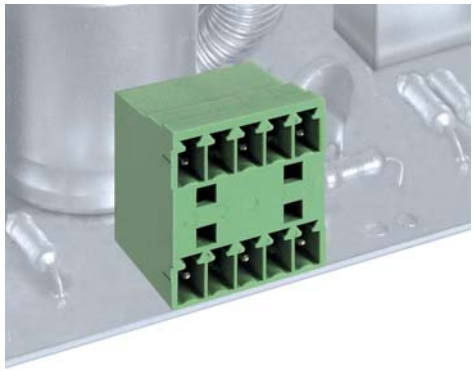

7,62
500
10
110
PA - UL 94 V0

V	A	mm²/AWG
300	8	30 ÷ 16

min 2 - max 6

VE GR NE AR BL RO

MRT33 P7,62 / X SQ Y

146

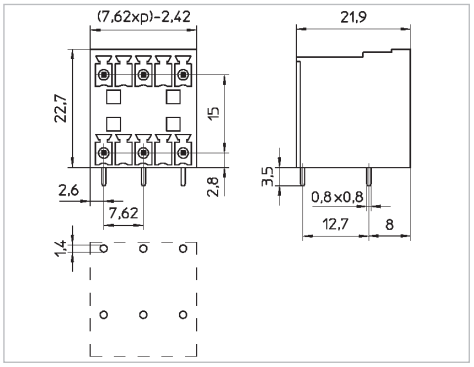

Connettori maschio per C.S.

Headers for P.C.B.

Connecteurs mâle pour CI

Stiftleiste für Leiterplatte

CPM

Blocco unico Single block
Monobloc *Einzelblock*
2/12 Poli 2/12 Poles
2/12 Pôles *2/12 Polzahl*

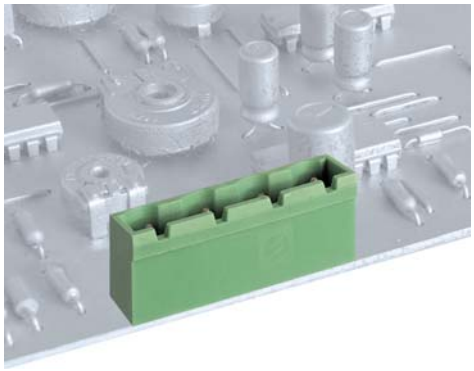

CPM..A

Blocco unico Single block
Monobloc *Einzelblock*
2/12 Poli 2/12 Poles
2/12 Pôles *2/12 Polzahl*

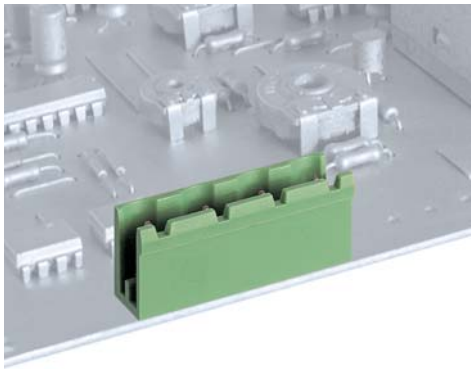

Passo *Pas*	Pitch *Rastermaß*	mm	**7,62**	**7,62**
Tensione nominale *Tension nominale*	Rated Voltage *Bemessungsspannung*	V	**500**	**500**
Corrente nominale *Intensité nominale*	Rated Current *Bemessungsstrom*	A	**12**	**12**
Temperatura *Température*	Temperature *Temperatur*	°C	**110**	**110**
Corpo isolante *Corps isolant*	Housing *Isolierkörper*		**PA - UL 94 V0**	**PA - UL 94 V0**

		V	A	mm²/AWG	V	A	mm²/AWG
IMQ	EN60998	**750**	**12**	0,5 ÷ **2,5**	**750**	**12**	0,5 ÷ **2,5**
VDE	EN61984						
UL	UL1059						
cUL	UL1059 + C22.2 n°158	**300**	**12**	24 ÷ **12**	**300**	**12**	24 ÷ **12**

Poli *Pôles*	Poles *Polzahl*	X ►	**min 2 - max 12**
Colori *Couleurs*	Colors *Farben*	Y ►	VE GR NE AR BL RO
Ordinazione *Référence de commande*	How to order *Bestellschlüssel*		**CPM 7,62 / X Y**
Altri dati *Autres données*	Other information *Weitere Informationen*	pag. *seite*	**146**

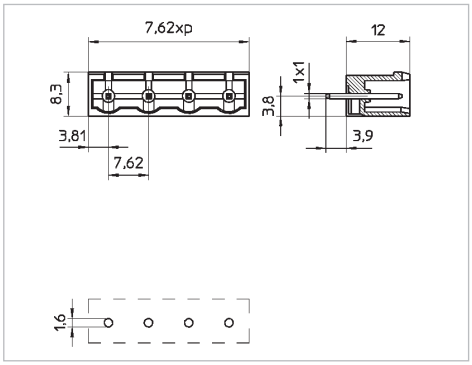

Poli *Pôles*	Poles *Polzahl*	X ►	**min 2 - max 12**
Colori *Couleurs*	Colors *Farben*	Y ►	VE GR NE AR BL RO
Ordinazione *Référence de commande*	How to order *Bestellschlüssel*		**CPM 7,62 / X A Y**
Altri dati *Autres données*	Other information *Weitere Informationen*	pag. *seite*	**146**

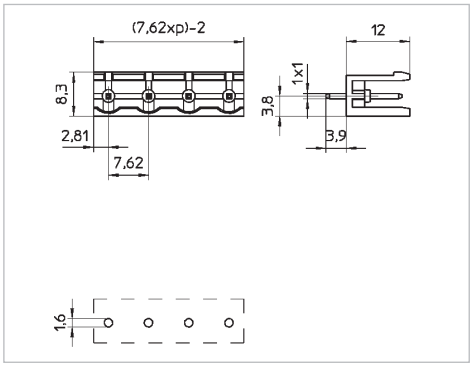

B3

CPM..SQ

Blocco unico | Single block
Monobloc | *Einzelblock*
2/12 Poli | 2/12 Poles
2/12 Pôles | *2/12 Polzahl*

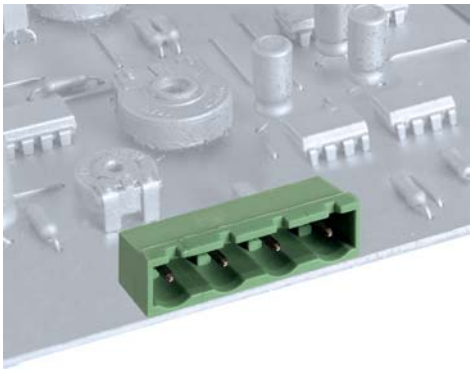

7,62
500
12
110
PA - UL 94 V0

V	A	mm²/AWG
750	12	0,5 ÷ 2,5
300	12	30 ÷ 12

min 2 - max 12

VE GR NE AR BL RO

CPM 7,62 / X SQ Y

146

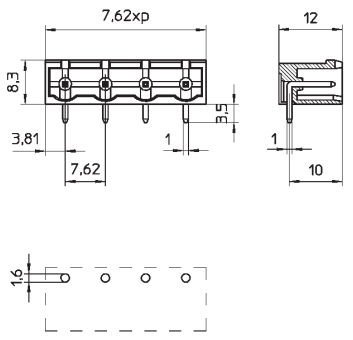

CPM..SQA

Blocco unico | Single block
Monobloc | *Einzelblock*
2/12 Poli | 2/12 Poles
2/12 Pôles | *2/12 Polzahl*

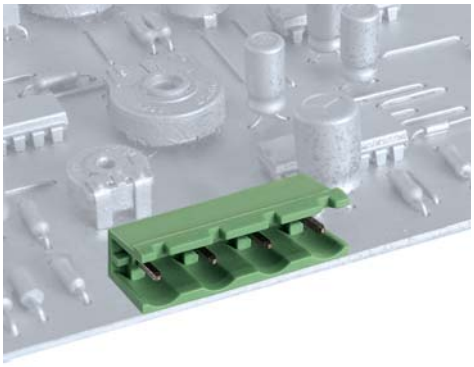

7,62
500
12
110
PA - UL 94 V0

V	A	mm²/AWG
750	12	0,5 ÷ 2,5
300	12	30 ÷ 12

min 2 - max 12

VE GR NE AR BL RO

CPM 7,62 / X SQA Y

146

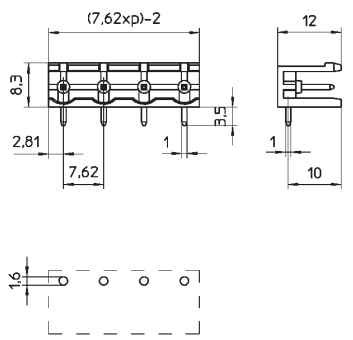

CUM

Blocco unico | Single block
Monobloc | *Einzelblock*
2/18 Poli | 2/18 Poles
2/18 Pôles | *2/18 Polzahl*

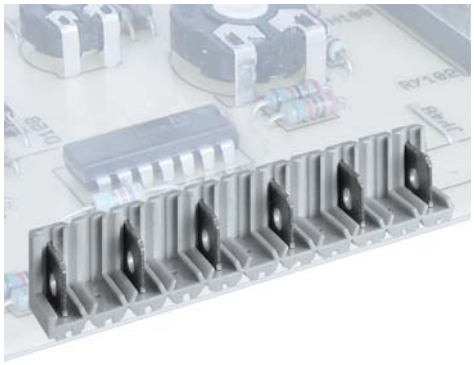

10
500
18
85
PC - UL 94 V0

V	A	mm²/AWG
750	18	0,5 ÷ 2,5
300	14	24 ÷ 12

min 2 - max 18

GR NE

CUM 10 / X Y

146

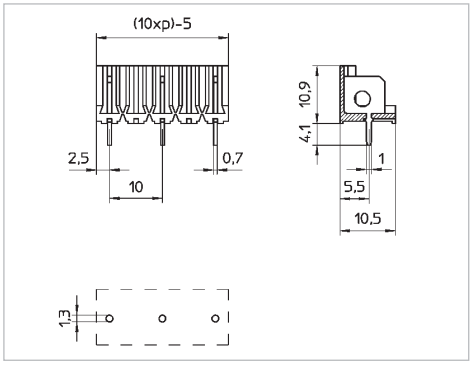

B3

Connettori maschio per C.S.

Headers for P.C.B.

Connecteurs mâle pour CI

Stiftleiste für Leiterplatte

CHM

Blocco unico Single block
Monobloc *Einzelblock*
2/12 Poli 2/12 Poles
2/12 Pôles *2/12 Polzahl*

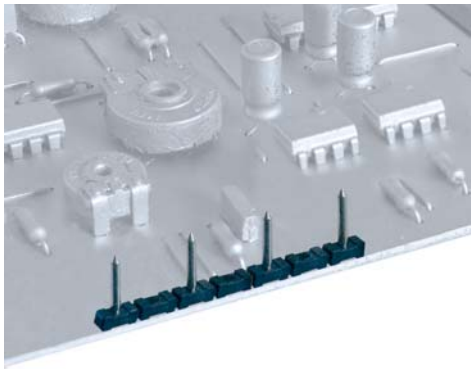

CPM

Blocco unico Single block
Monobloc *Einzelblock*
2/12 Poli 2/12 Poles
2/12 Pôles *2/12 Polzahl*

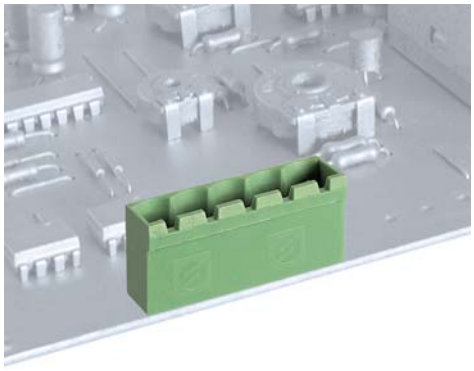

			CHM	CPM
Passo *Pas*	Pitch *Rastermaß*	mm	**10**	**10**
Tensione nominale *Tension nominale*	Rated Voltage *Bemessungsspannung*	V	**630**	**630**
Corrente nominale *Intensité nominale*	Rated Current *Bemessungsstrom*	A	**10**	**12**
Temperatura *Température*	Temperature *Temperatur*	°C	**110**	**110**
Corpo isolante *Corps isolant*	Housing *Isolierkörper*		**PA - UL 94 V0**	**PA - UL 94 V0**

		CHM			CPM		
		V	A	mm²/AWG	V	A	mm²/AWG
IMQ	EN60998				**750**	**12**	0,5 ÷ **2,5**
VDE	EN61984						
UL	UL1059						
cUL	UL1059 + C22.2 n°158	**300**	**6**	16 ÷ **30**	**300**	**12**	24 ÷ **12**

		CHM	CPM
Poli *Pôles*	Poles *Polzahl*	**X** ►	**min 2 - max 12**	**min 2 - max 12**
Colori *Couleurs*	Colors *Farben*	**Y** ►	NE	VE GR NE AR BL RO
Ordinazione *Référence de commande*	How to order *Bestellschlüssel*		**CHM 10 / X Y**	**CPM 10 / X Y**
Altri dati *Autres données*	Other information *Weitere Informationen*	pag. *seite*	**146**	**147**

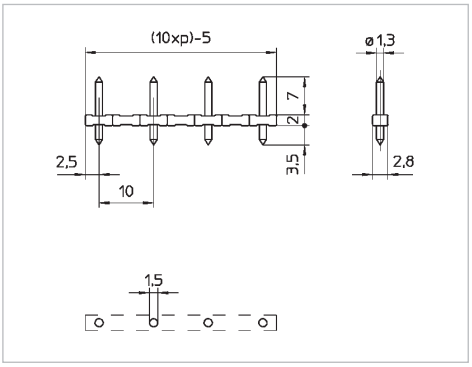

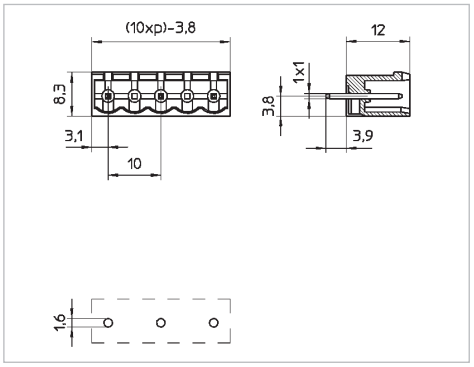

CPM..A

Blocco unico Single block
Monobloc *Einzelblock*
2/12 Poli 2/12 Poles
2/12 Pôles *2/12 Polzahl*

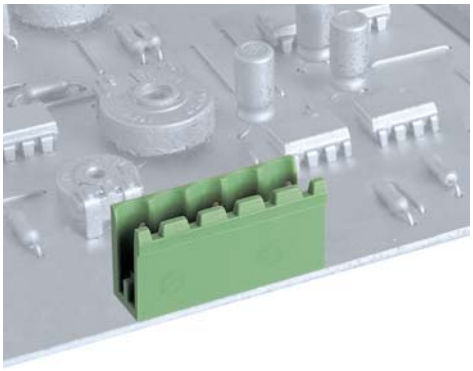

10
630
12
110
PA - UL 94 V0

V	A	mm²/AWG
750	12	0,5 ÷ 2,5
300	12	30 ÷ 12

min 2 - max 12
VE GR NE AR BL RO
CPM 10 / X A Y
147

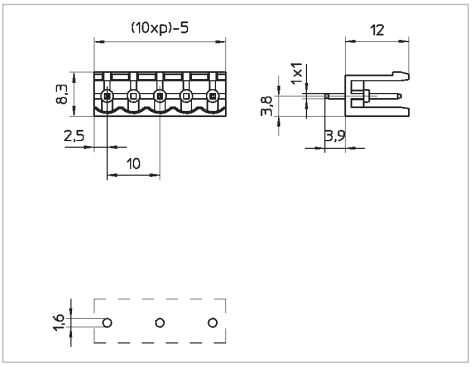

CPM..SQ

Blocco unico Single block
Monobloc *Einzelblock*
2/12 Poli 2/12 Poles
2/12 Pôles *2/12 Polzahl*

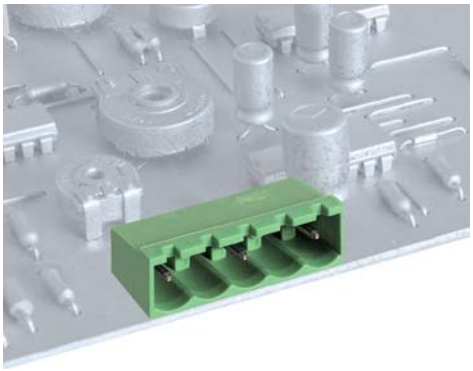

10
630
12
110
PA - UL 94 V0

V	A	mm²/AWG
750	12	0,5 ÷ 2,5
300	12	30 ÷ 12

min 2 - max 12
VE GR NE AR BL RO
CPM 10 / X SQ Y
147

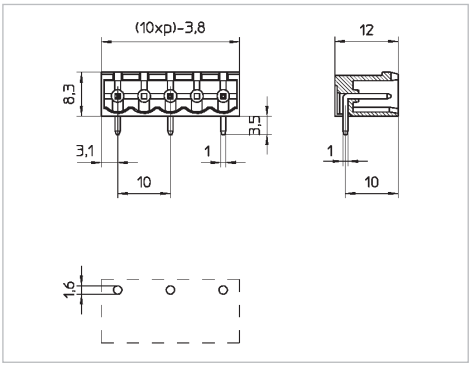

CPM..SQA

Blocco unico Single block
Monobloc *Einzelblock*
2/12 Poli 2/12 Poles
2/12 Pôles *2/12 Polzahl*

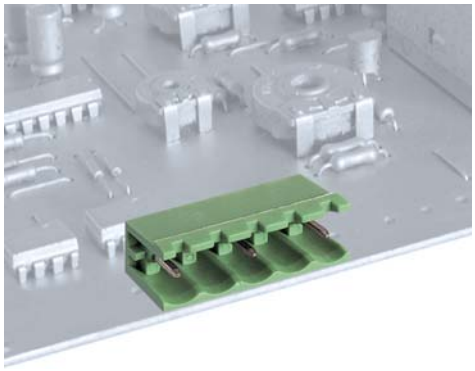

10
630
12
110
PA - UL 94 V0

V	A	mm²/AWG
750	12	0,5 ÷ 2,5
300	12	30 ÷ 12

min 2 - max 12
VE GR NE AR BL RO
CPM 10 / X SQA Y
147

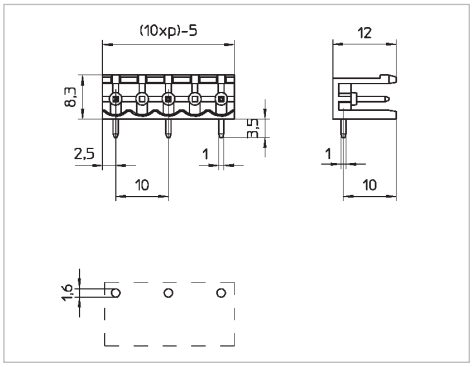

Connettori maschio per C.S.

Headers for P.C.B.

Connecteurs mâle pour CI

Stiftleiste für Leiterplatte

MRT21

Modulo componibile Interlocking modules
Elements modulaires *Zusammensteckbare Blöcke*
1/2 Poli 1/2 Poles
1/2 Pôles *1/2 Polzahl*

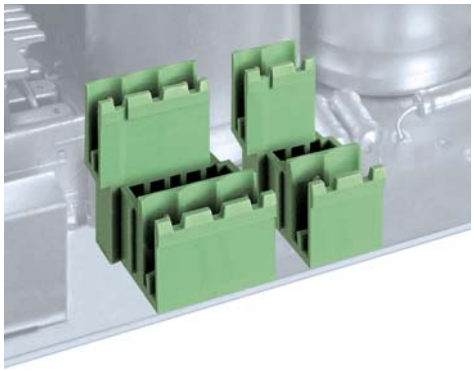

MRT21..SQ

Modulo componibile Interlocking modules
Elements modulaires *Zusammensteckbare Blöcke*
1/2 Poli 1/2 Poles
1/2 Pôles *1/2 Polzahl*

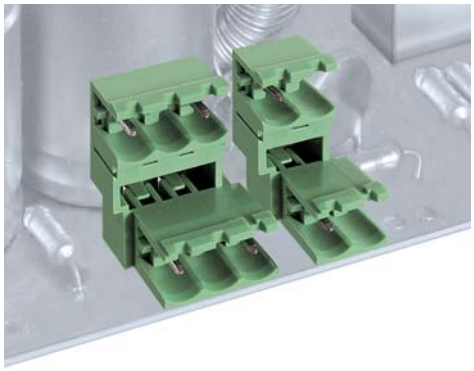

			MRT21	MRT21..SQ
Passo *Pas*	Pitch *Rastermaß*	mm	**10**	**10**
Tensione nominale *Tension nominale*	Rated Voltage *Bemessungsspannung*	V	**630**	**630**
Corrente nominale *Intensité nominale*	Rated Current *Bemessungsstrom*	A	**12**	**12**
Temperatura *Température*	Temperature *Temperatur*	°C	**110**	**110**
Corpo isolante *Corps isolant*	Housing *Isolierkörper*		**PA - UL 94 V0**	**PA - UL 94 V0**

		MRT21			MRT21..SQ		
		V	A	mm²/AWG	V	A	mm²/AWG
IMQ	EN60998	**750**	**12**	0,5 ÷ **2,5**	**750**	**12**	0,5 ÷ **2,5**
VDE	EN61984						
UL	UL1059						
cUL	UL1059 + C22.2 n°158	**300**	**12**	30 ÷ **12**	**300**	**12**	30 ÷ **12**

			MRT21	MRT21..SQ
Poli *Pôles*	Poles *Polzahl*	X ►	**min 2 - max ...**	**min 2 - max ...**
Colori *Couleurs*	Colors *Farben*	Y ►	VE GR NE AR BL RO	VE GR NE AR BL RO
Ordinazione *Référence de commande*	How to order *Bestellschlüssel*		**MRT21 P10 / X Y**	**MRT21 P10 / X SQ Y**
Altri dati *Autres données*	Other information *Weitere Informationen*	pag. *seite*	**147**	**147**

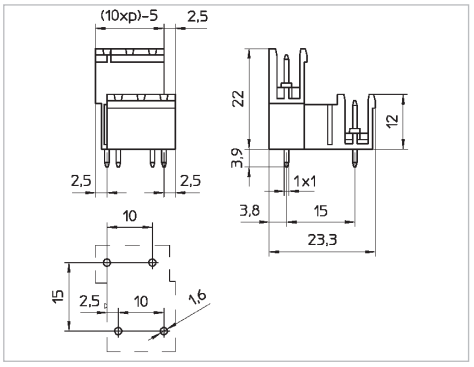

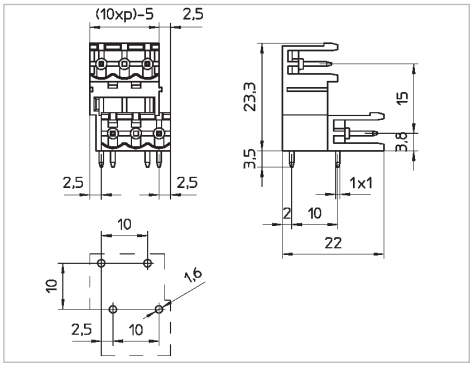

CPM

Blocco unico Single block
Monobloc *Einzelblock*
2/12 Poli 2/12 Poles
2/12 Pôles *2/12 Polzahl*

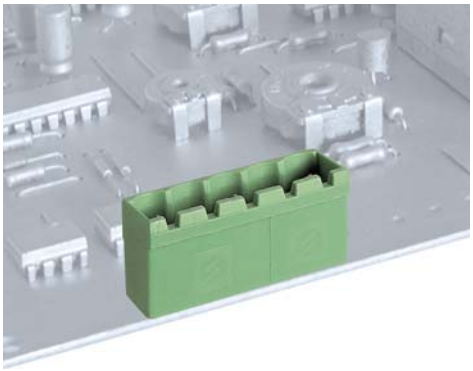

10,16
630
12
110
PA - UL 94 V0

V	A	mm²/AWG
750	12	0,5 ÷ 2,5
300	12	30 ÷ 12

min 2 - max 12

VE GR NE AR BL RO

CPM 10,16 / X Y

147

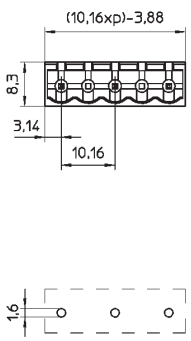

CPM..A

Blocco unico Single block
Monobloc *Einzelblock*
2/12 Poli 2/12 Poles
2/12 Pôles *2/12 Polzahl*

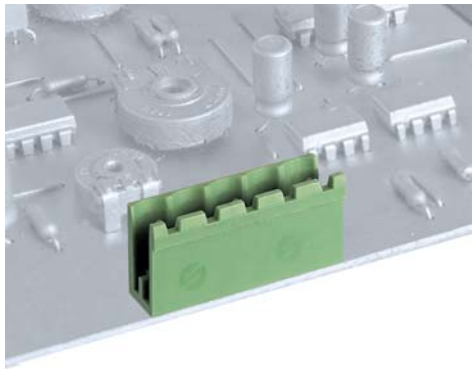

10,16
630
12
110
PA - UL 94 V0

V	A	mm²/AWG
750	12	0,5 ÷ 2,5
300	12	30 ÷ 12

min 2 - max 12

VE GR NE AR BL RO

CPM 10,16 / X A Y

147

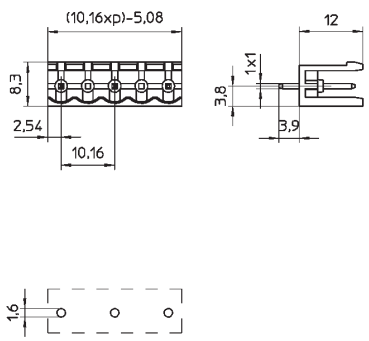

CPM..SQ

Blocco unico Single block
Monobloc *Einzelblock*
2/12 Poli 2/12 Poles
2/12 Pôles *2/12 Polzahl*

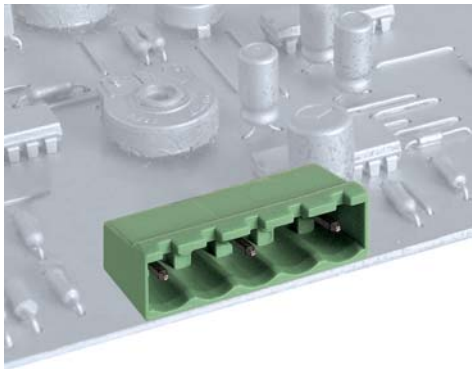

10,16
630
12
110
PA - UL 94 V0

V	A	mm²/AWG
750	12	0,5 ÷ 2,5
300	12	30 ÷ 12

min 2 - max 12

VE GR NE AR BL RO

CPM 10,16 / X SQ Y

147

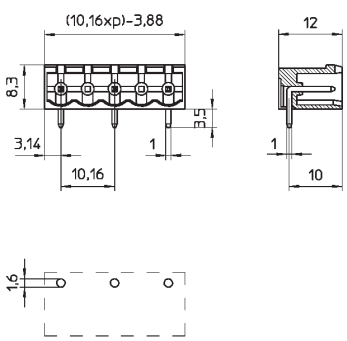

B3

Connettori maschio per C.S.

Headers for P.C.B.

Connecteurs mâle pour CI

Stiftleiste für Leiterplatte

CPM..SQA

Blocco unico *Monobloc* — Single block *Einzelblock*

2/12 Poli *2/12 Pôles* — 2/12 Poles *2/12 Polzahl*

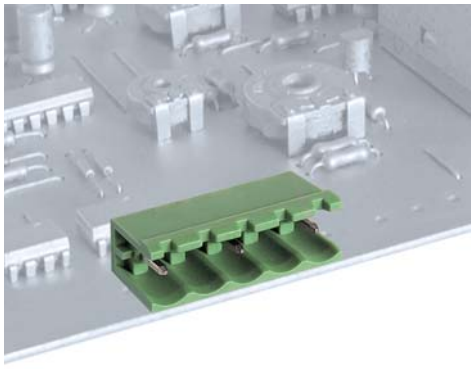

MRT21

Modulo componibile *Elements modulaires* — Interlocking modules *Zusammensteckbare Blöcke*

1/2 Poli *1/2 Pôles* — 1/2 Poles *1/2 Polzahl*

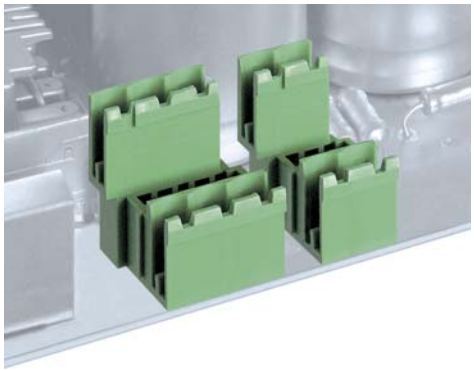

Passo *Pas*	Pitch *Rastermaß*	mm	**10,16**	**10,16**
Tensione nominale *Tension nominale*	Rated Voltage *Bemessungsspannung*	V	**630**	**630**
Corrente nominale *Intensité nominale*	Rated Current *Bemessungsstrom*	A	**12**	**12**
Temperatura *Température*	Temperature *Temperatur*	°C	**110**	**110**
Corpo isolante *Corps isolant*	Housing *Isolierkörper*		**PA - UL 94 V0**	**PA - UL 94 V0**

			V	A	mm²/AWG	V	A	mm²/AWG
CSV	IMQ	EN60998	**750**	**12**	0,5 ÷ **2,5**	**750**	**12**	0,5 ÷ **2,5**
VDE	VDE	EN61984						
	UL	UL1059						
c UL us	cUL	UL1059 + C22.2 n°158	**300**	**12**	30 ÷ **12**	**300**	**12**	30 ÷ **12**

Poli *Pôles*	Poles *Polzahl*	X ►	**min 2 - max 12**	**min 2 - max ...**
Colori *Couleurs*	Colors *Farben*	Y ►	VE GR NE AR BL RO	VE GR NE AR BL RO
Ordinazione *Référence de commande*	How to order *Bestellschlüssel*		**CPM 10,16 / X SQA Y**	**MRT21 P10,16 / X Y**

Altri dati *Autres données*	Other information *Weitere Informationen*	pag. *seite*	**147**	**147**

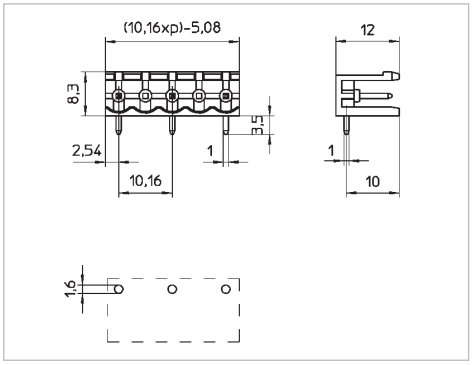

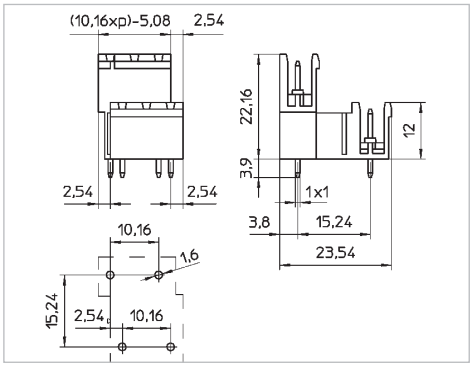

MRT21..SQ

Modulo componibile
Elements modulaires
Interlocking modules
Zusammensteckbare Blöcke

1/2 Poli
1/2 Pôles
1/2 Poles
1/2 Polzahl

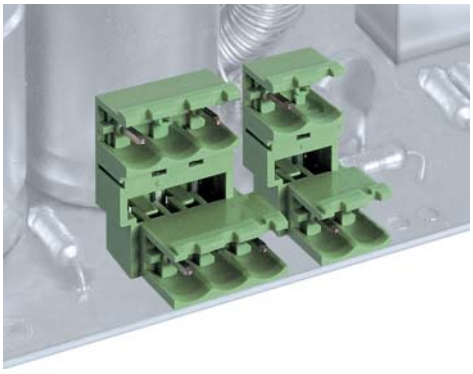

10,16
630
12

110
PA - UL 94 V0

V	A	mm²/AWG
750	**12**	0,5 ÷ **2,5**
300	**12**	30 ÷ **12**

min 2 - max ...
VE GR NE AR BL RO
MRT21 P10,16 / X SQ Y

147

