

- Cewki DC - do 24 V DC, niska moc cewek 0,20 W (wersja czuła) lub 0,45 W (wersja standardowa) • Do obwodów drukowanych • Bardzo małe wymiary, niska masa • Wysoka obciążalność do 10 A / 125 V AC ❶
- Aplikacje: do elektrycznych urządzeń gospodarstwa domowego, układów automatycznych, urządzeń elektrycznych, przyrządów i mierników, urządzeń telekomunikacyjnych, urządzeń zdalnego sterowania, sterowników świateł, w innych aplikacjach
- Uznania, certyfikaty, dyrektywy: RoHS,

Dane styków

Ilość i rodzaj zestyków		1P, 1Z	
Materiał styków		**$AgSnO_2$**	
Znamionowe / maks. napięcie zestyków	AC	250 V / 277 V	
Minimalne napięcie zestyków		5 V	
Znamionowy prąd obciążenia w kategorii	AC1	1P: 5 A / 5 A (1Z/1R) / 250 V AC	1Z: 5 A / 250 V AC
		1P: 10 A / 125 V AC ❶	1Z: 10 A / 125 V AC
	DC1	1P: 5 A / 5 A (1Z/1R) / 28 V DC	1Z: 5 A / 28 V DC
Obciążalność prądowa trwała zestyku		5 A	
Maksymalna moc łączeniowa w kategorii	AC1	1 250 VA	
	AC3	186 W	0,25 KM wg UL 508 (silnik jednofazowy)
Rezystancja zestyków		≤ 100 mΩ	

Dane cewki

Napięcie znamionowe	DC	5 ... 24 V	
Napięcie odpadowe		DC: ≥ 0,05 U_n	
Roboczy zakres napięcia zasilania		patrz Tabele 1, 2	
Znamionowy pobór mocy	DC	0,20 W wersja czuła ❶	0,45 W wersja standardowa

Dane izolacji wg PN-EN 60664-1

Rezystancja izolacji	100 MΩ	500 V DC, 60 s
Napięcie probiercze		
• pomiędzy cewką a stykami	2 500 V AC	typ izolacji: podstawowa
• przerwy zestykowej	1 000 V AC	rodzaj przerwy: oddzielenie niepełne

Pozostałe dane

Czas zadziałania / powrotu (wartości typowe)		8 ms / 5 ms	
Trwałość łączeniowa (liczba łączeń)			
• w kategorii AC1	1 800 cykli/h	10^5 1P: 5 A / 5 A (1Z/1R), 250 V AC	1Z: 5 A, 250 V AC
• w kategorii DC1	1 800 cykli/h	10^5 1P: 5 A / 5 A (1Z/1R), 28 V DC	1Z: 5 A, 28 V DC
Trwałość mechaniczna	18 000 cykli/h	10^7	
Wymiary (a x b x h)		18,8 x 10,6 x 15,3 mm	
Masa		6 g	
Temperatura otoczenia	• pracy	-40...+70 °C	
Stopień ochrony obudowy		IP 64	wg PN-EN 60529
Odporność na udary		10 g	
Odporność na wibracje		1,5 mm DA (stała amplituda)	10...55 Hz
Temperatura kąpieli lutowniczej		maks. 235 °C	
Czas lutowania		maks. 3 s	

Dane zaznaczone pogrubionym drukiem dotyczą standardowych wykonań przekaźników.
❶ Tylko dla zestyków 1Z

Wymiary

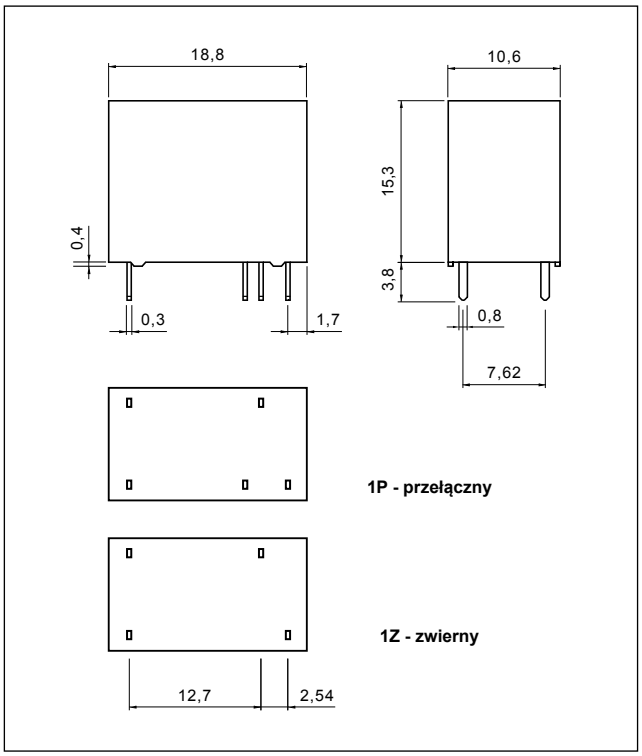

Schematy połączeń
(widok od strony wyprowadzeń)

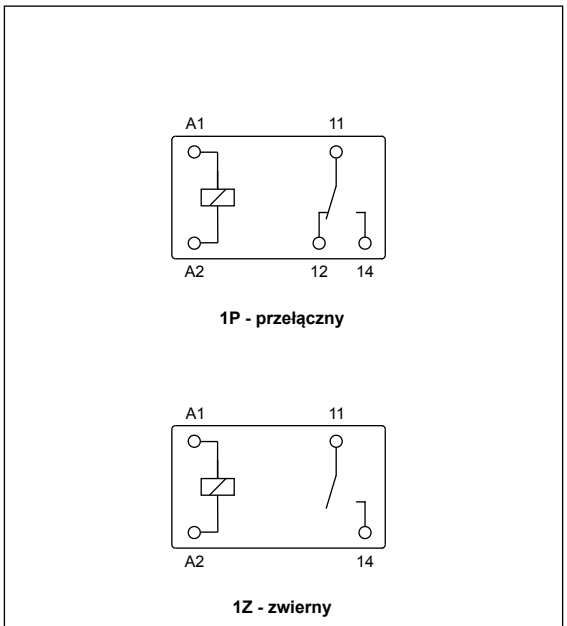

Rozstaw otworów montażowych (widok od strony lutowania)

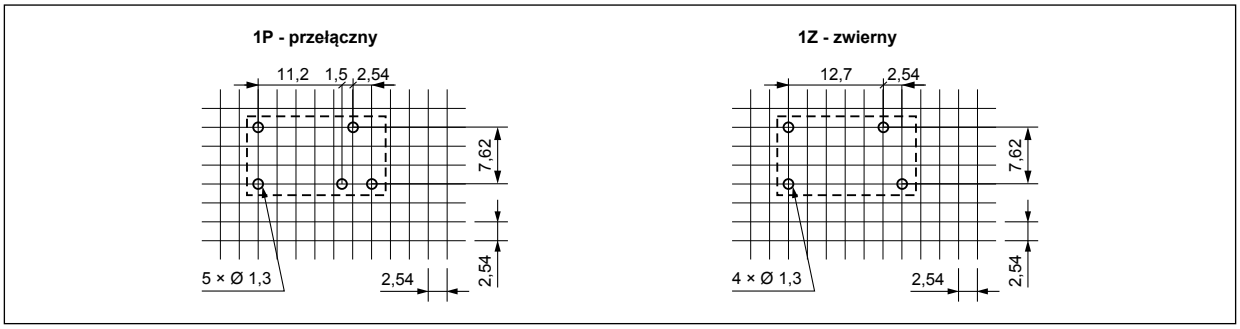

Montaż

Przekaźniki **RM32N** przeznaczone są do bezpośredniego lutowania w obwodach drukowanych.

ŚRODKI OSTROŻNOŚCI:

1. Należy upewnić się, że parametry produktu opisane w jego specyfikacji zapewniają margines bezpieczeństwa dla prawidłowej pracy urządzenia lub systemu oraz bezwzględnie unikać użytkowania, które przekracza parametry produktu. **2.** Nigdy nie dotykać części urządzenia produktu znajdującego się pod napięciem. **3.** Należy upewnić się, że produkt podłączony jest prawidłowo. Nieprawidłowe podłączenie może spowodować złe działanie, nadmierne przegrzewanie oraz ryzyko powstania ognia. **4.** Jeśli istnieje ryzyko, że wadliwa praca produktu mogłaby spowodować dotkliwe straty materialne lub zagrażać zdrowiu i życiu ludzi lub zwierząt, należy konstruować urządzenia lub systemy tak, aby wyposażone były w podwójny system bezpieczeństwa, gwarantujący niezawodną pracę.

Dane cewki - wykonanie napięciowe, zasilanie prądem stałym, wersja czuła Tabela 1

Kod cewki ❶	Napięcie znamionowe V DC	Rezystancja cewki przy 20 °C Ω	Tolerancja rezystancji	Roboczy zakres napięcia zasilania V DC	
				min. (przy 20 °C)	maks. (przy 20 °C)
S005	5	125	± 10%	3,75	6,5
S009	9	405	± 10%	6,75	11,7
S012	12	720	± 10%	9,00	15,6
S018	18	1 620	± 10%	13,50	23,4
S024	24	2 880	± 10%	18,00	31,2

❶ Tylko dla zestyków 1Z

Dane cewki - wykonanie napięciowe, zasilanie prądem stałym, wersja standardowa Tabela 2

Kod cewki	Napięcie znamionowe V DC	Rezystancja cewki przy 20 °C Ω	Tolerancja rezystancji	Roboczy zakres napięcia zasilania V DC	
				min. (przy 20 °C)	maks. (przy 20 °C)
1005	5	56	± 10%	3,75	6,5
1009	9	180	± 10%	6,75	11,7
1012	12	320	± 10%	9,00	15,6
1018	18	720	± 10%	13,50	23,4
1024	24	1 280	± 10%	18,00	31,2

Oznaczenia kodowe do zamówień

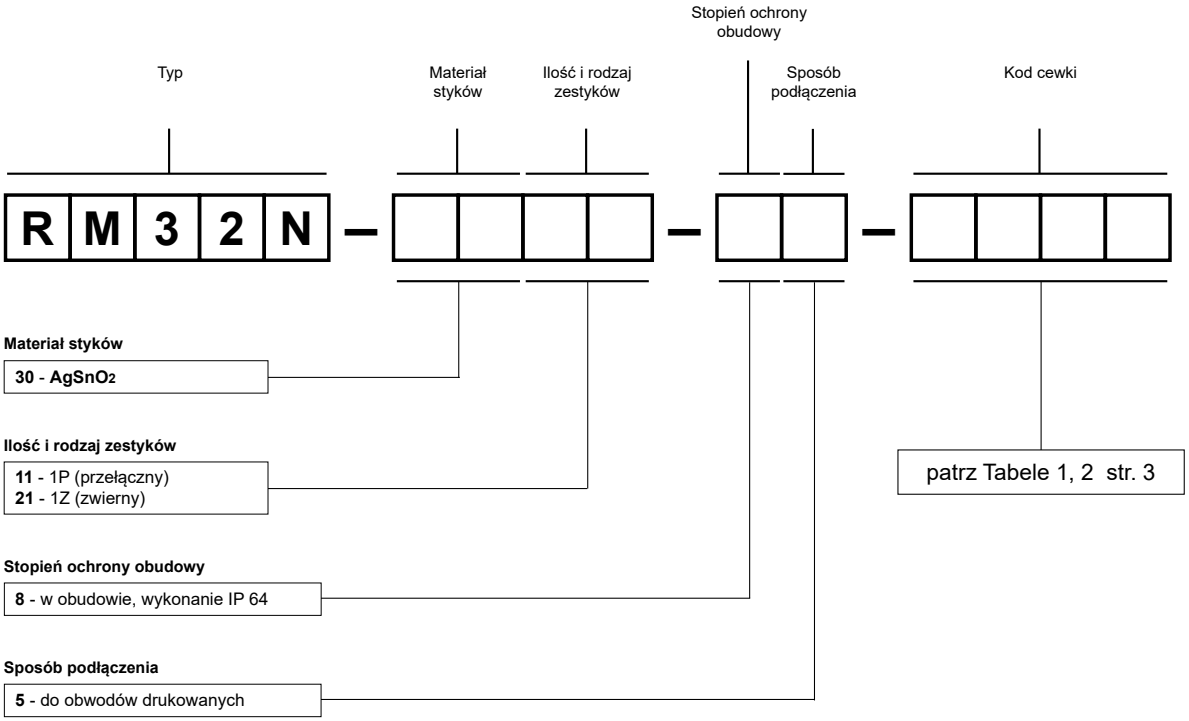

Przykłady kodowania:

RM32N-3021-85-S018 przekaźnik **RM32N**, do obwodów drukowanych, jeden zestyk zwierny, materiał styków $AgSnO_2$, napięcie cewki czułej 18 V DC, w obudowie IP 64

RM32N-3011-85-1024 przekaźnik **RM32N**, do obwodów drukowanych, jeden zestyk przełączny, materiał styków $AgSnO_2$, napięcie cewki standardowej 24 V DC, w obudowie IP 64

19.04.2016

Dział Sprzedaży tel. +48 68 47 90 822, 850 • e-mail: sprzedaz@relpol.com.pl