Connettori Fast-on

Fast-on connectors

Connecteurs a languette Fast-on

Fast-on Steckverbinder

CQQ/A../..

Blocco unico
Monobloc

Single block
Einzelblock

Poli
Pôles

Poles
Polzahl

2/17

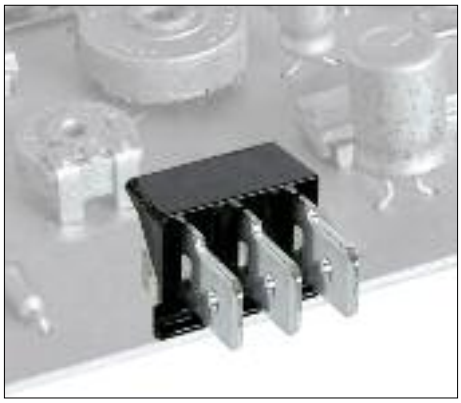

CQS/A../..

Blocco unico
Monobloc

Single block
Einzelblock

Poli
Pôles

Poles
Polzahl

2/17



			CQQ/A../..	CQS/A../..
Passo Pas	**Pitch** Rastermaß	mm	**5,08**	**5,08**
Tensione nominale Tension nominale	**Rated Voltage** Bemessungsspannung	V	**200**	**200**
Corrente nominale Intensité nominale	**Rated Current** Bemessungsstrom	A	**6 - 10 - 16**	**6 - 10 - 16**
Tipo cavi Type du conducteur	**Types of cables** Leitungstypen			
Sezione nominale Section nominale	**Nominal cross section** Nennquerschnitt	mm² AWG	1 - 1,5 - 2,5 18 - 16 - 14 / 1 - 1,5 - 2,5 18 - 16 - 14 / 1 - 1,5 - 2,5 18 - 16 - 14	1 - 1,5 - 2,5 18 - 16 - 14 / 1 - 1,5 - 2,5 18 - 16 - 14 / 1 - 1,5 - 2,5 18 - 16 - 14
Temperatura Tempèrature	**Temperature** Temperatur	°C	**85**	**85**
Corpo isolante Corps isolant	**Housing** Isolierkörper		**PC - UL 94 V0**	**PC - UL 94 V0**

			V	A x (Z...)	V	A x (Z...)
	IMQ	EN60998				
	VDE	EN60998				
	UL	UL1059				
	cUL	UL1059 + C22.2 n°158	**300**	**6 (Z 2,8) - 10 (Z 5) - 16 (Z 6,3)**	**300**	**6 (Z 2,8) - 10 (Z 5) - 16 (Z 6,3)**

			CQQ/A../..	CQS/A../..
Poli Pôles	**Poles** Polzahl	X ➡	**min 2 - max 17**	**min 2 - max 17**
Colore standard Coloris standard	**Standard colour** Standardfarbe	Y ➡	**NE**	**NE**
Altri dati Autres données	**Other information** Weitere Informationen	pag. Seite	**87**	**87**

B5

Ordinazione
Référence de commande

How to order
Bestellschlüssel

CQQ / A X / Z Y ...

Tipo Type Typ	Passo Pitch Pas Rastermaß	Poli Poles Pôles Polzhal	Versione Version Version	Colori Colors Couleurs Farben	Numerazione Printing Marquage Bedruckung

Altri colori a richiesta.
Autres couleurs sur demande.

Other colours on demand.
Andere Farben bei Bedarf.

VE GR NE AR BL RO

Versione
Version
...

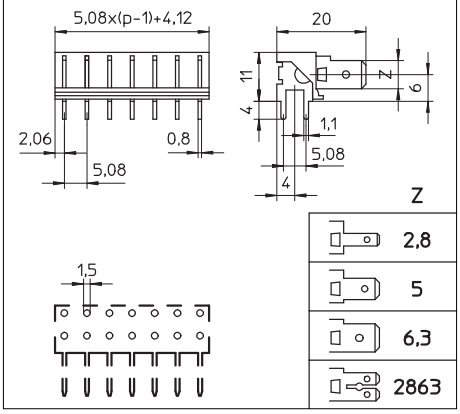

Versione
Version
...

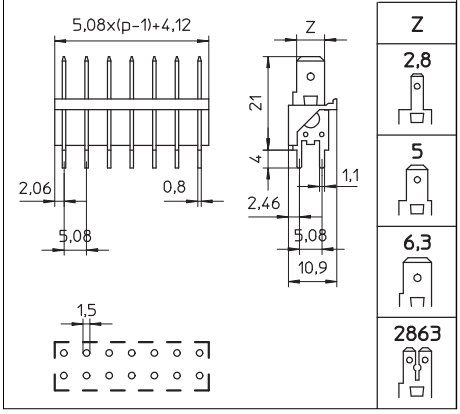

STELVIO

CQQ/B../..

Blocco unico / Monobloc — **Single block** / Einzelblock

Poli / Pôles — **Poles** / Polzahl — **2/11**



7,62
320
6 - 10 - 16

1 - 1,5 - 2,5 18 - 16 - 14	1 - 1,5 - 2,5 18 - 16 - 14	1 - 1,5 - 2,5 18 - 16 - 14
85		
PC - UL 94 V0		

V	A x (Z...)
300	6 (Z 2,8) - 10 (Z 5) - 16 (Z 6,3)

min 2 - max 11
NE
87

Versione / Version

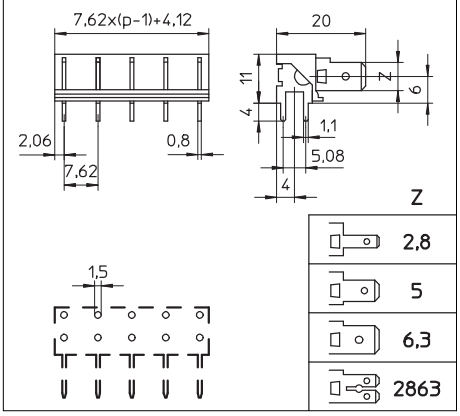

CQS/B../..

Blocco unico / Monobloc — **Single block** / Einzelblock

Poli / Pôles — **Poles** / Polzahl — **2/11**



7,62
320
6 - 10 - 16

1 - 1,5 - 2,5 18 - 16 - 14	1 - 1,5 - 2,5 18 - 16 - 14	1 - 1,5 - 2,5 18 - 16 - 14
85		
PC - UL 94 V0		

V	A x (Z...)
300	6 (Z 2,8) - 10 (Z 5) - 16 (Z 6,3)

min 2 - max 11
NE
87

Versione / Version

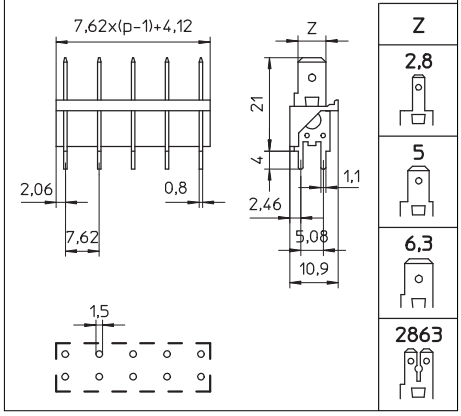

CQQ/C../..

Blocco unico / Monobloc — **Single block** / Einzelblock

Poli / Pôles — **Poles** / Polzahl — **2/9**



10,16
500
6 - 10 - 16

1 - 1,5 - 2,5 18 - 16 - 14	1 - 1,5 - 2,5 18 - 16 - 14	1 - 1,5 - 2,5 18 - 16 - 14
85		
PC - UL 94 V0		

V	A x (Z...)
300	6 (Z 2,8) - 10 (Z 5) - 16 (Z 6,3)

min 2 - max 9
NE
87

Versione / Version

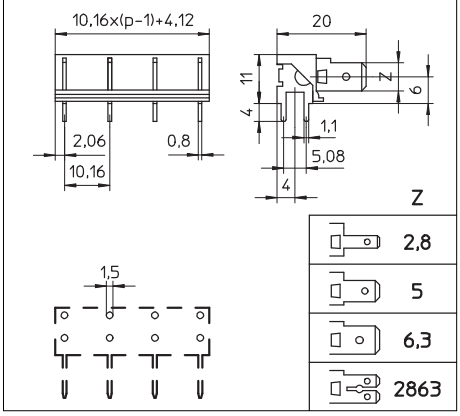

B5

STELVIO

Connettori Fast-on

Fast-on connectors

Connecteurs a languette Fast-on

Fast-on Steckverbinder

CQS/C../..

Blocco unico Monobloc | **Single block** Einzelblock

Poli Pôles | **Poles** Polzahl | **2/9**



CQQ/D../..

Blocco unico Monobloc | **Single block** Einzelblock

Poli Pôles | **Poles** Polzahl | **2/7**



Passo Pas / **Pitch** Rastermaß	mm	**10,16**	**12,7**
Tensione nominale Tension nominale / **Rated Voltage** Bemessungsspannung	V	500	630
Corrente nominale Intensité nominale / **Rated Current** Bemessungsstrom	A	6 - 10 - 16	6 - 10 - 16
Tipo cavi Type du conducteur / **Types of cables** Leitungstypen		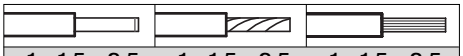	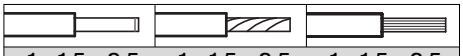
Sezione nominale Section nominale / **Nominal cross section** Nennquerschnitt	mm² AWG	1 - 1,5 - 2,5 / 18 - 16 - 14 (1 - 1,5 - 2,5 / 18 - 16 - 14 / 1 - 1,5 - 2,5 / 18 - 16 - 14)	1 - 1,5 - 2,5 / 18 - 16 - 14 (1 - 1,5 - 2,5 / 18 - 16 - 14 / 1 - 1,5 - 2,5 / 18 - 16 - 14)
Temperatura Tempèrature / **Temperature** Temperatur	°C	85	85
Corpo isolante Corps isolant / **Housing** Isolierkörper		PC - UL 94 V0	PC - UL 94 V0

			V	A x (Z...)	V	A x (Z...)
	IMQ	EN60998				
	VDE	EN60998				
	UL	UL1059				
	cUL	UL1059 + C22.2 n°158	300	6 (Z 2,8) - 10 (Z 5) - 16 (Z 6,3)	300	6 (Z 2,8) - 10 (Z 5) - 16 (Z 6,3)

		10,16	12,7
Poli Pôles / **Poles** Polzahl	X ➡	min 2 - max 9	min 2 - max 7
Colore standard Coloris standard / **Standard colour** Standardfarbe	Y ➡	NE	NE
Altri dati Autres données / **Other information** Weitere Informationen	pag. Seite	87	87

B5

Ordinazione Référence de commande | **How to order** Bestellschlüssel

CQS / C X / Z Y ...

Tipo / Type / Typ	Passo / Pitch / Pas / Rastermaß	Poli / Poles / Pôles / Polzhal	Versione / Version / Version	Colori / Colors / Couleurs / Farben	Numerazione / Printing / Marquage / Bedruckung

Altri colori a richiesta. Autres couleurs sur demande. **Other colours on demand.** Andere Farben bei Bedarf.

VE GR NE AR BL RO

Versione Version ...

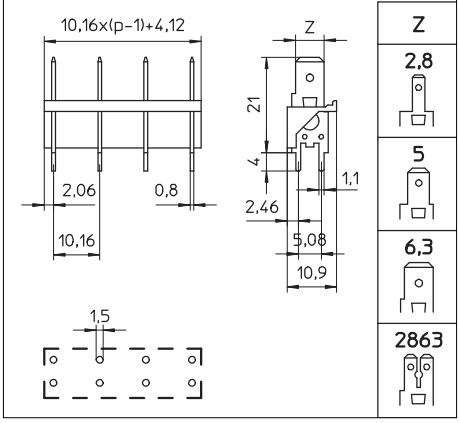

Versione Version ...

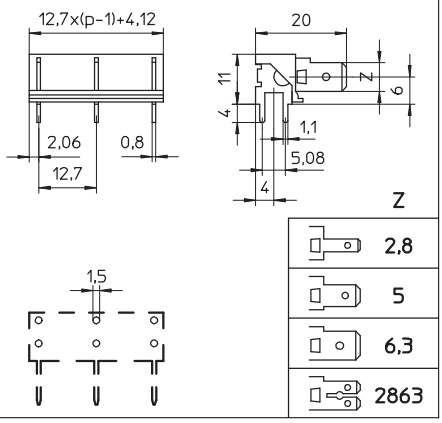

STELVIO

CQS/D../..

Blocco unico
Monobloc

Single block
Einzelblock

Poli
Pôles

Poles
Polzahl

2/7



12,7

630

6 - 10 - 16

1 - 1,5 - 2,5 18 - 16 - 14	1 - 1,5 - 2,5 18 - 16 - 14	1 - 1,5 - 2,5 18 - 16 - 14

85

PC - UL 94 V0

V	A x (Z...)
300	6 (Z 2,8) - 10 (Z 5) - 16 (Z 6,3)

min 2 - max 7

NE

87

Versione
Version

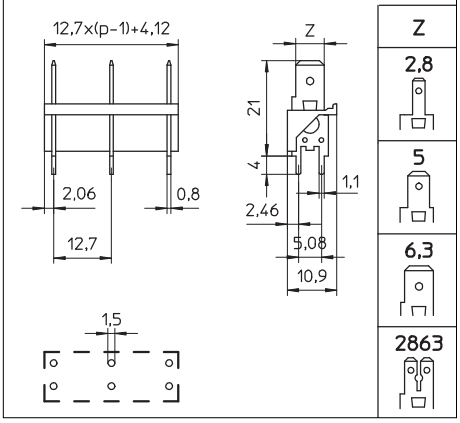

CQQ/E../..

Blocco unico
Monobloc

Single block
Einzelblock

Poli
Pôles

Poles
Polzahl

2/6



15,24

630

6 - 10 - 16

1 - 1,5 - 2,5 18 - 16 - 14	1 - 1,5 - 2,5 18 - 16 - 14	1 - 1,5 - 2,5 18 - 16 - 14

85

PC - UL 94 V0

V	A x (Z...)
300	6 (Z 2,8) - 10 (Z 5) - 16 (Z 6,3)

min 2 - max 6

NE

87

Versione
Version

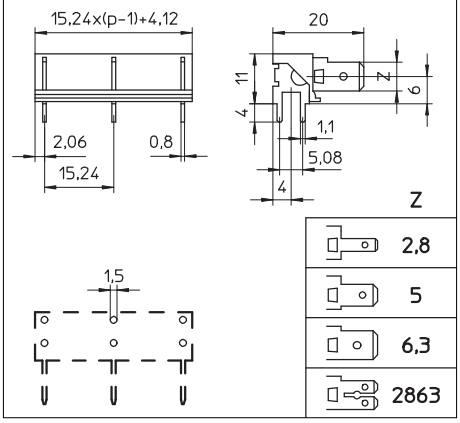

CQS/E../..

Blocco unico
Monobloc

Single block
Einzelblock

Poli
Pôles

Poles
Polzahl

2/6



15,24

630

6 - 10 - 16

1 - 1,5 - 2,5 18 - 16 - 14	1 - 1,5 - 2,5 18 - 16 - 14	1 - 1,5 - 2,5 18 - 16 - 14

85

PC - UL 94 V0

V	A x (Z...)
300	6 (Z 2,8) - 10 (Z 5) - 16 (Z 6,3)

min 2 - max 6

NE

87

Versione
Version

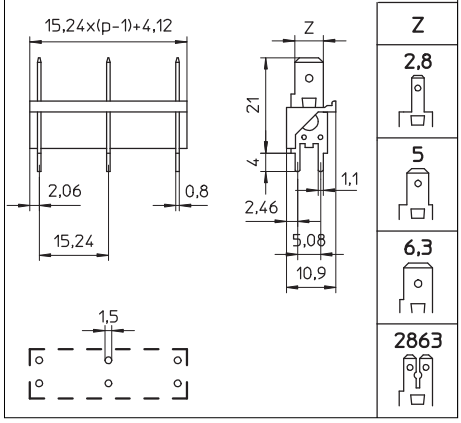

B5

STELVIO