DISEGNO DRAWING DESSIN ZEICHNUNG	DESCRIZIONE DESCRIPTION DESCRIPTION BESCHREIBUNG	MATERIALE MATERIAL MATERIEL WERKSTOFF	FISSAGGI E TERMINALI FIXINGS AND TERMINALS FIXAGES ET COSSES BEFESTIGUNG UND KONTAKT.	REF.
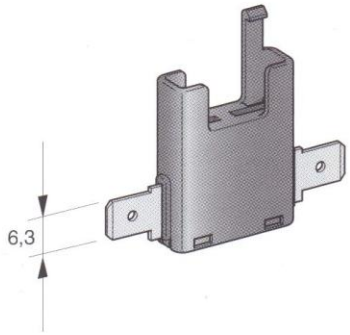	**Portafusibile NKA** NKA Fuse holder Portefusible NKA NKA Sicherungshalter	**PA 66** **Nero** Black Noir Schwarz	**FASTON F630**  **ANTISF F630 FLAG**  **ANTISF F630**  **ANTISF F630 C/DENTE**  **PASSO 5 F630** 	**01.00345** **03.00345**

SCHEMA DI MONTAGGIO

Mounting example - Example de montage - Beispiel der Steckmöglichkeiten

